BÚTORKATALÓGUS

A Magyar Posta Zrt. arculati kézikönyvének
postabelsőkre vonatkozó fejezete alapján
"AB" típusú postákhoz

2018. évi módosítás

TARTALOMJEGYZÉK

	Elemszám	Oldalszám
Címlap		01
Tartalomjegyzék		02
Műszaki leírás		03
Színkonszignáció		04
Padlóburkolat konszignáció		05
Látványtervek		06
Hullám homloklap	AB/2018/A-01	07
Munkaállomás	AB/2018/A-02	08
Munkaállomás szintkülönbség nélkül	AB/2018/A-03	09
Felvételi pult kijelző elhelyezése	AB/2011/A-04	10
Ügyfélhívó totem	AB/2018/A-05	10
Felvételi pult piktogramok elhelyezése	AB/2011/A-06	11
Szalagvezetés	AB/2011/A-07	11
Csomagfelvevő kiegészítő modul	AB/2018/A-08	12
Csomagfelvevő kiegészítő modul szintkül. nélkül	AB/2018/A-09	13
Munkaállomás lezáró modul	AB/2018/A-10	14
Munkaállomás lezáró modul szintkül. nélkül	AB/2018/A-11	15
Szalag felfüggesztése zártszelvénnyel	AB/2011/A-12	16
Szalag felfüggesztése pálcával	AB/2018/A-13	16
Álmennyezet	AB/2011/A-14	17
Álmennyezetbe süllyeszthető négyzetes világítótest	AB/2018/A-15	18
Világítás, mennyezeti, függesztett	AB/2018/A-16	18
Álmennyezetbe süllyeszthető kerek világítótest	AB/2018/A-17	18
Ügyféltéri belső ajtók	AB/2018/A-18	19
Írópult konzolos, fallal párhuzamos	AB/2011/A-19	20
Levélszekrény nélküli írópult	AB/2011/A-20	21
Levélszekrény nélküli írópult mozgássérültek sz.	AB/2011/A-21	22
Levélszekrény nélküli kicsi írópult	AB/2011/A-22	23
Írópult szabadon álló	AB/2018/A-23	24
Írópult, falra merőleges, levélszekrénnyel	AB/2011/A-24	25
Levélszekrény	AB/2011/A-25	26
Levélszekrény felirat 1.	AB/2018/A-27	27
Levélszekrény felirat 2.	AB/2018/A-28	28
Ügyféltéri önálló lábazat	AB/2011/A-30	29
Burkolati védősáv	AB/2011/A-31	29
Ügyféltéri szék III., III./M (magasított)	AB/2011/A-32	29
Kis üvegvitrin 1.	AB/2018/A-33	30
Nagy üvegvitrin 1.	AB/2018/A-34	30
Kis üvegvitrin 2.	AB/2018/A-35	31
Nagy üvegvitrin 2.	AB/2018/A-36	31
Falra akasztható, bemutató bélyegvitrin	AB/2011/A-37	32
Fakkos elem mh modul mellé	AB/2011/A-38	32
Fiókbérlet, 100-as alapmodul	AB/2018/A-39	33
Fiókbérlet sarokmodul	AB/2018/A-40	34
Előltöltős fiókbérlet	AB/2018/A-41	35
Előltöltős fiókbérlet csomópontok	AB/2018/A-42	36
Előltöltős fiókbérlet 26 fakkos	AB/2018/A-43	37
Előltöltős fiókbérlet 32 fakkos	AB/2018/A-44	38
Előltöltős fiókbérlet, sorolható	AB/2018/A-45	39
Fiókbérlet sarokmodul előltöltős elemek közé	AB/2018/A-46	40
Fiókbérlet munkahelyablak	AB/2018/A-47	41
Fiókbérlet számozása	AB/2011/A-48	41
Főpénztár előtér	AB/2011/A-49	42
Főpénztár előtér szintkülönbség nélkül	AB/2011/A-50	43
PPM munkahely külön helyiségben	AB/2011/PPM-56	46
PPM függesztett irányítótábla	AB/2011/PPM-57	47
PPM állványra erősített irányítótábla	AB/2011/PPM-58	47
PPM állvány hátlap	AB/2011/PPM-59	47
Szimpla és dupla talpas attrap	AB/2011/K-60	48
Standard poszterkeretek	AB/2011/K-61	48
Plazma TV	AB/2011/K-62	48
Információs állvány	AB/2011/K-63	48
Falra szerelhető lapozható hirdetménytartó	AB/2011/K-64	49
Kötelező hirdetmények modul	AB/2018/K-65	49
Egyszínű szalagfüggöny	AB/2011/A-66	50
Szalagfüggöny display	AB/2011/K-67	50
Nyomtatványtartó írópulthoz	AB/2018/K-68	51
Asztali nyomtatványtartó, A/4-es	AB/2018/K-69	51
Monitortakaró	AB/2018/K-70	51
Nyomtató rátét	AB/2011/A-71	52
Fellépő	AB/2011/A-72	52
Összecsukható asztal	AB/2011/A-73	52
Kiegészítők	AB/2011/K-74	53
Feliratok	AB/2011/K-75	53
Mobil kordon	AB/2011/A-76	54
Üzletszabályzat szekrény	AB/2011/A-77	54
Piktogramok	AB/2011/K-78	55

Megjegyzések: A kézikönyvben szereplő anyag és termékkiírások a minimum műszaki minőséget, műszaki színvonalat, megjelenést (pl. színeket, felületet, egyéb jellemzőket) jelölik meg. Azonos vagy magasabb műszaki tartalmű termékkel helyettesíthetőek. A 2018-as változtatásokat készítette: Máté Zoltán - építész tervező művész

POSTABELSŐ ARCULAT FELÉPÍTÉSE

Az ügyféltérben, a bejáratnál elhelyezett ügyféltájékoztató "totem" található.
A "totemtől" egy, az ügyfélpultot keretező szalag motívum indul.
A Postára jellemző szinek köszönnek vissza a munkahelyek ügyféltéri oldalán kialakított jellegzetes karakterű hullámvonalakban és ehhez színdinamikailag biztosít keretet a természetes juharfa színű bútorzat, a hozzá illő falfestések és a diszkréciós sávokat is megjelenítő padozat.
Az egységesített és funkcionálisan is meghatározott kommunikációs felületek, valamint a vizuális arculathoz tervezett szimbólum és feliratrendszer együttesen határozzák meg a postabelsők arculati felépítését.

ÜGYFÉLTÉR

Az ügyféltér legfontosabb eleme a sorban elhelyezkedő pultsor. A célnak megfelelően olyan modulrendszer kerül alkalmazásra, amely a változó méretű, alaprajzú és esetenként eltérő funkciójú postáknál is alkalmazható. A felvételi munkahelyek (pultok) azonos méretben készülnek, és a csomagfelvételi modullal kiegészíthetőek.
A padlóburkolatot háromféle, barátságos színű és első ránézésre ötletszerű elhelyezésű elem alkotja. A munkahelyek előtt drapp burkolat található, amely a diszkréciós sávot jelzi. Ebben sötétebb csíkok mutatják az egyes munkahelyek tengelyeit, megfelelő irányítást adva az ügyfeleknek. A sáv által alkotott vonaltól távolodva a drapp és a szürke színű burkolóelemek ötletszerűen kezdenek váltakozni úgy, hogy a szürke elemek aránya fokozatosan emelkedik.
Az ügyféltér szinte teljes felülete világos színűre festett. Az álmennyezetben elhelyezett világítás a belmagasságtól függően süllyesztett, vagy speciális esetben a mennyezetről lógatott, elhelyezése a felvételi helyekhez igazodik. Az írópultok fölött helyi világítás, a munkahelyek előtti üvegfelület mögött rejtett világítás található. Ez a fény is – amely az ügyféltéri arculat lényeges eleme – jelöli a felvételi munkahelyeket és teszi hangsúlyossá a diszkréciós sávot. Az ügyféltérben, az alapterülettől függően kerülhetnek elhelyezésre a falfelülethez igazodva – vagy szigetszerűen – az írópultok és postafiókok. A kommunikációs felületek elemei az ügyféltájékoztató totem, a plazma TV, valamint a nyomtatott információk elhelyezésére szolgáló –kategorizált és egységes megjelenésű – keretek. Az ügyféltérben a szükséges űrlapok és szórólapok az írópultokhoz rendszeresített tartókban kerülhetnek elhelyezésre.

ELKERÜLENDŐ HIBÁK ÉS TILALMAK

Az alapkoncepció fontos eleme a juhar anyagú szalag. A szalagnak végig kell futnia az az ügyfélpult körül. Ez az ügyfél érintkezési felülete a Postával.
Fontos, hogy folytonos legyen, ne szakadjon meg. Ez a legfontosabb alapelem, amit figyelembe kell venni egy konkrét egyedi posta belsőépítészeti tervezésénél.
Előfordulhat, hogy speciális elemet kell tervezni bizonyos esetekben annak érdekében, hogy ez a folytonosság meg tudjon valósulni. Lehetőség szerint a szalag induljon el a totemtől,és forduljon át a pult fölötti szalagba. A pult végén forduljon le, és az ügyfél pult alatt térjen vissza.

A belsőépítészeti arculati kézikönyvben leírt és megjelenített méretek és arányok betartása kötelező, de technológiai ill. beszerzési okok miatt maximum 10%-os eltérés megengedhető.

MŰSZAKI LEÍRÁS

Anyaghasználat:

Az egyedi gyártású bútorok lapalkatrészei alapvetően a megadott színű dekorlemezekkel borított forgácslapból készülnek. A rajzokon a borító, és ellenhúzó lemezre és a ragasztásra 2 mm-t kalkuláltam, így a 10 mm-es forgácslapot 12, a 16 mm-est 18, a 19 -est 21 mm-nek, a 28 mm-est 30 mm-nek méreteztem. Hasonlóképpen jártam el az egyéb anyagoknál is (pl. MDF lapok). Külön megjelöltem azokat az alkatrészeket, amelyek EGGER H 1521 jelű laminált forcslapból készülhetnek. A nem látszó lapalkatrészek anyaga EGGER U 113 ST jelű, 19 mm-es laminált forgácslap. Valamennyi szabad élt színazonos, 2 mm-es ABS élzáróval kell lezárni. Speciálisak a 55 mm vastag lapalkatrészek, ezek 2 réteg, dekorlemezzel borított forgácslapból készülnek és egyedi rendelés szerint gyártatott, színazonos, 2 mm-es ABS-el kerülnek szintén lezárásra.
A látszó tömörfa alkatrészek juhar fűrészárúból készülnek, selyemfényű lakkozással.
A felületek száliránya a jelölt helyeket kivéve, a hosszanti éllel párhuzamos.
Gyakoriak a gér illesztésű sarok kapcsolatok, ezeket a kötéseket a ragasztáson kívül Lamello-val, vagy rétegelt lemez idegencsappal kell erősíteni.
A pultsor fölötti függesztett szalag nagy függesztési magasság és fesztávolság esetén statikus szakvélemény alapján kerüljön felszerelésre.
A beépítésre kerülő üvegfelületek minden esetben biztonsági üvegből készülnek. A szabad élek élpolírozottak, és a megadott (általában 1x45°-os) élletöréssel kerülnek legyártásra. Az opálos áttetszőséget savmaratással, vagy fóliázással lehet elérni.
A hidegburkolatokkal érintkező ügyfélpulti lábazatok alsó élét (a dekorlemez borítás alatt) 10 mm-es keményfa élléccel kell lezárni.

Vasalatok, szerelvények:

A látszó fém alkatrészek matt króm, vagy ezüst színűre eloxált alumínium felületűek.
Az egyedi gyártású vasalatok RAL 9006 színű porszórással felületkezeltek.

Sopron, 2011. december

Schmuck Antal belsőépítész
okl. faipari mérnök

MEGJEGYZÉS: A Bútorkatalógus címpecsétjében "M"-el jelölt elemek beszerzését a Posta ElSZK bonyolítja.

MAGYAR POSTA ZRT.
POSTABELSŐ ARCULATI BÚTORKATALÓGUS "AB"
MŰSZAKI LEÍRÁS

Juhar dekor - Resopal 4209-60

Sötétzöld dekor - Resopal 0630-60

Középzöld dekor - Resopal 0661-60

Élénkzöld dekor - Resopal 9429-60

Zöldes krémszín dekor - Resopal 0400-60

Munkahelyi szék színe: Kornél/B 92002 és Simon/C 209-213

Eloxált (natúr) alu fémalkatrészek

Fémhatású dekorlemez - Homopal 682

Más típusú dekorlemez ill. bútorlap használata megengedett, azonban a Resopal színekhez a lehető legközelebb álló színben. Kiválasztásához javasolt a Resopal anyagmintával való összehasonlítása.

Falak színe:
sárga - Trilak S0510-G90Y
± 5% sötétíthető vagy világosítható a fényviszonyok függvényében

Mennyezet, álmennyezet színe:
fehér - Trilak S 0500-N

Esetlegesen használható, belsőépítészeti arculatban szereplő anyag- és festékszínek RAL, Trilak és CMYK (nyomdai referenciaszín) kódjai

	RAL	Trilak	CMYK
Sötétzöld	RAL 6001	S 4050-G10Y	100,0,100,40
Középzöld	RAL 6021	S 2030-G30Y	25,0,40,15
Élénkzöld	RAL 6018	S 1070-G30Y	50,0,85,10
Zöldes krémszín	RAL 6019	S 0510-G50Y	5,0,15,0

Grafikai arculatban használt alapszínek

Zöld
C 76 M 0 Y 91 K 0

Sötétzöld
C 79 M 0 Y 87 K 56

Piros
C 0 M 91 Y 87 K 0

fekete
C 0 M 0 Y 0 K 100

Belsőépítészeti arculatban használt grafikai elemek kiegészítő színei

Középzöld
C 70 M 0 Y 100 K 10

Zöldes krémszín
C 20 M 0 Y 30 K 3

MAGYAR POSTA ZRT.
POSTABELSŐ ARCULATI BÚTORKATALÓGUS "AB"

SZÍNKONSZIGNÁCIÓ

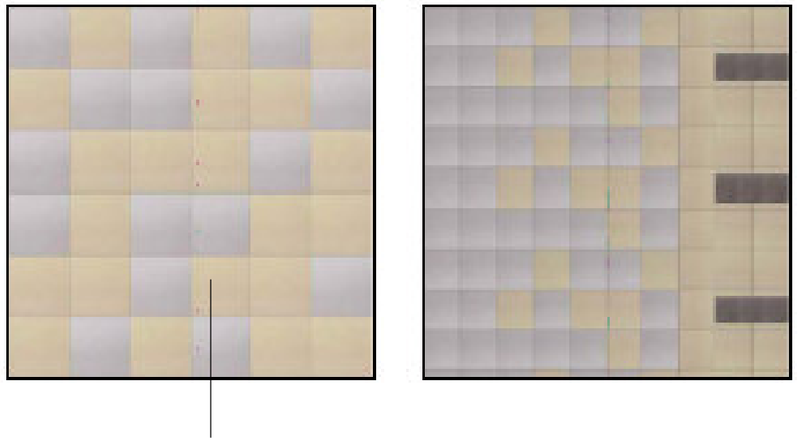

Semleges területek az 1-es és 2-es lapok véletlenszerű keverékével burkolandók. (pl. Postabolt)

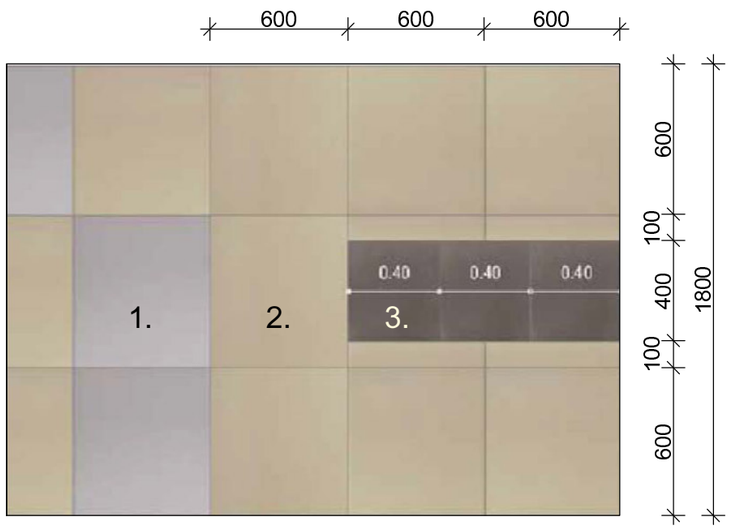

A sötét színű vágott 40x40-es lapok jelölik ki a diszkréciós sávot, folytatva a munkahelyi pultok előlapján végigfutó plexi sávot.
A diszkréciós sávtól távolodva véletlenszerűen rakva a szürke(ezüst) lapból egyre több kerül a burkolt padlóra. A várakozó sáv fal felőli utolsó sora teljes szürke(ezüst) lapból rakott sáv.

Üzletházi posták, valamint a 3 méternél keskenyebb ügyfélterek esetében egyszínű (sárgás homokszín) burkolat készülhet , a diszkréciós sávok megtartása mellett.

A megbízóval egyeztetett helyeken szürke(ezüst), vagy sárgás homokszín gyári lábazat készülhet.
(A Bútorkatalógusban szereplő egyedi gyártású lábazat helyett.)

1.

Gres lap:
Világos, középszürke-ezüst színben. Méret: 60x60x1 cm
(esetlegesen ettől eltérő méretek alkalmazása is lehetséges, amennyiben az előírt minta esztétikusan elkészíthető)

Javasolt típus:
PORCELAINGRES Just grey-Mid grey nat. R10
Helyettesítő termék: MIRAGE Re_Plain-Perla PA 03

2.

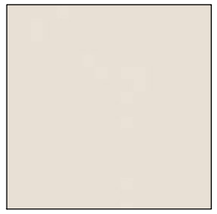

Gres lap:
Sárgás homokszín. Méret: 60x60x1 cm
(esetlegesen ettől eltérő méretek alkalmazása is lehetséges, amennyiben az előírt minta esztétikusan elkészíthető)

Javasolt típus:
PORCELAINGRES Just beige-light brown nat. R10
Helyettesítő termék: MIRAGE MIRAGE Re_Plain-Latte PA 06

3.

Gres lap:
Sötét szürkés-barna. Méret: 60x60x1 cm
(esetlegesen ettől eltérő méretek alkalmazása is lehetséges, amennyiben az előírt minta esztétikusan elkészíthető)

Javasolt típus:
PORCELAINGRES Just beige-Dark brown nat. R10
Helyettesítő termék: MIRAGE MIRAGE Re_Plain-Terra PA 12

4.

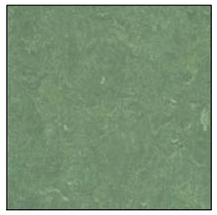

A kezelői térben használandó melegburkolat ajánlott típusa: Armstrong DLW Marmorette PUR 125-131 vagy Tarkett Veneto 1872753 zöld

Lábazata 10 cm magas, saját anyagából készülő, hajlított kivitelű.

A padozatot az 2-es jelű, 60x60-as méretű lapokból kell kialakítani. A diszkréciós sáv jelölésére három db 3-as jelű, 40x40-es méretű, a munkahelyek közepéhez igazodó kerámialap alkalmazható.A 1-es jelű szürke elemek díszítési funkciót látnak el, azonban nem kerülhetnek a 3-as jelű lapok mellé. Az egyéb méretek segítenek a felületek pontos kitöltésében.

Burkolólapok kifutása, beszerezhetőségi problémák esetén mindig az "alap arculat" már kifutott, nem kapható típusaihoz kell visszanyúlni, az ahhoz legközelebbi színű lapokat kell alkalmazni. Ezek: Ezüstszürke:Mirage Cementi silver, Homokszín:Mirage Cementi Ivory, Barna: Mirage Cementi Leather

MAGYAR POSTA ZRT.
POSTABELSŐ ARCULATI BÚTORKATALÓGUS "AB"

PADLÓBURKOLAT KONSZIGNÁCIÓ

MAGYAR POSTA ZRT.
POSTABELSŐ ARCULATI BÚTORKATALÓGUS "AB"

LÁTVÁNYTERVEK

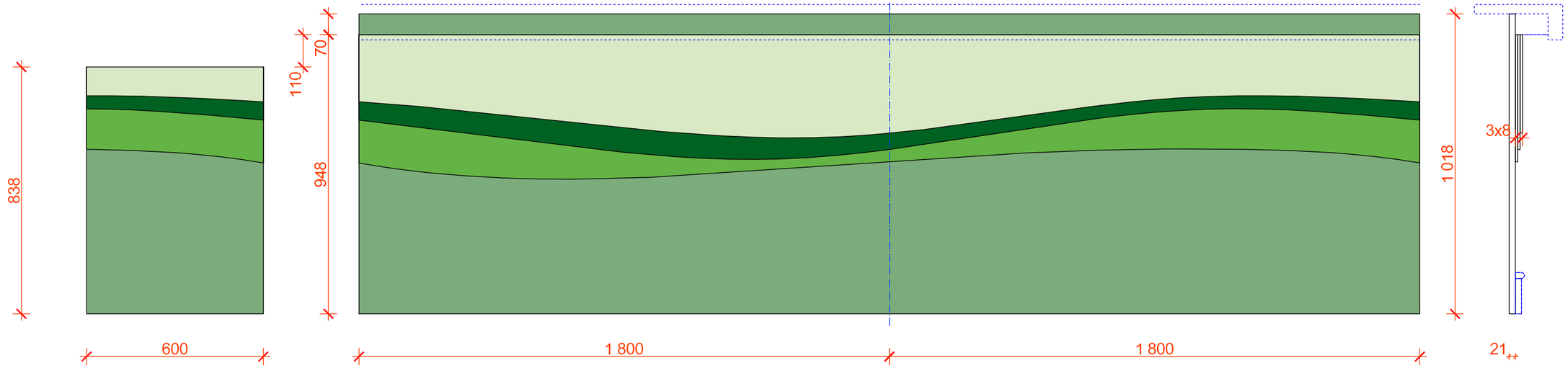

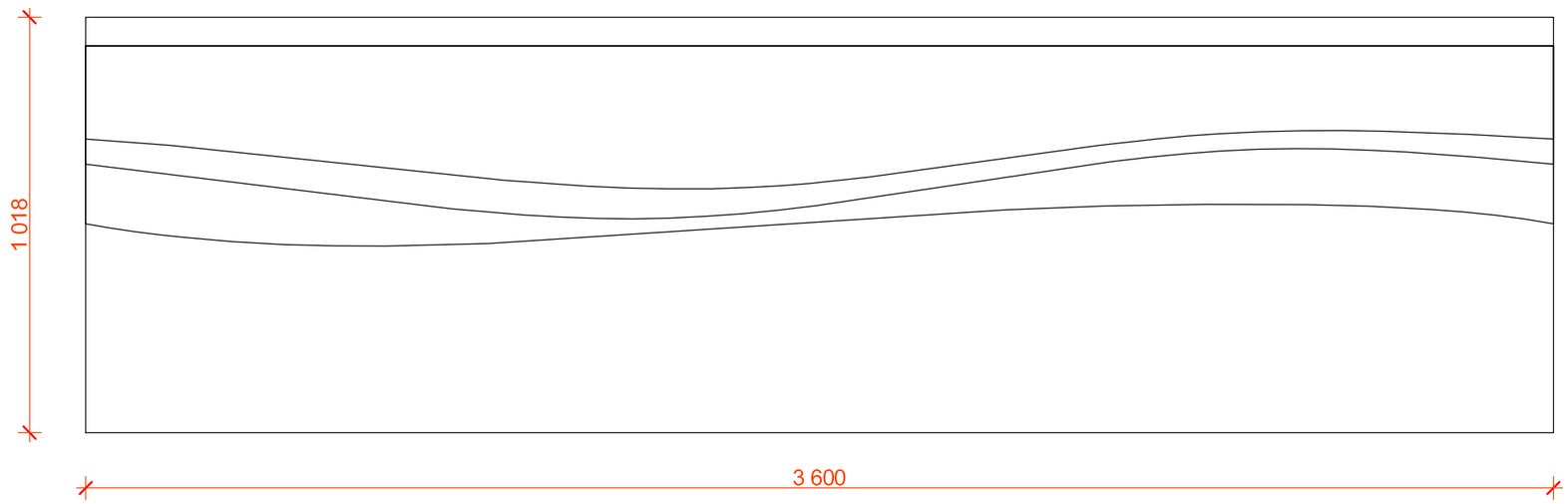

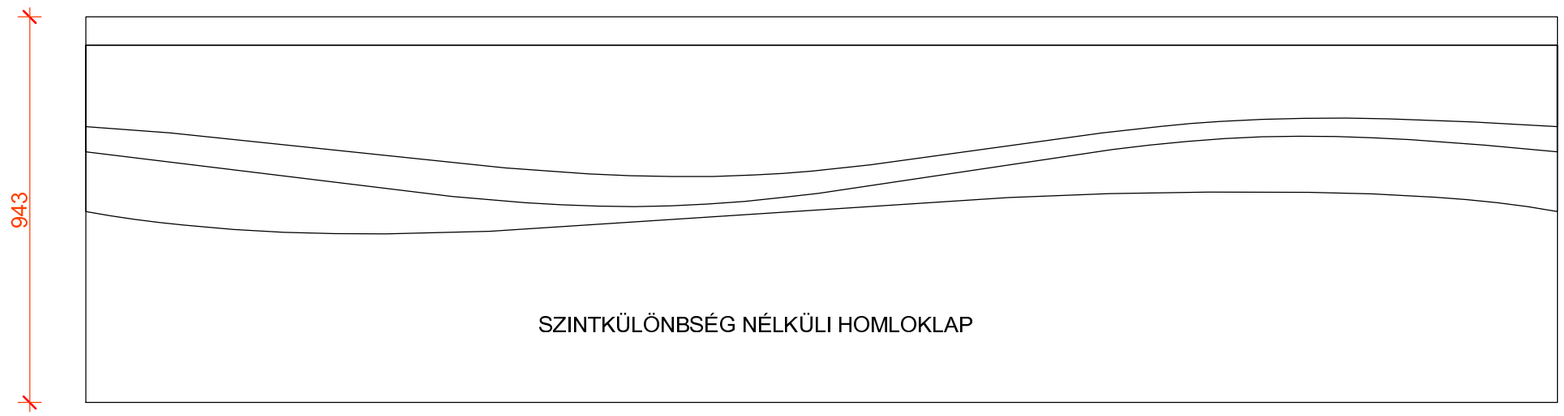

FELHASZNÁLT ANYAGOK:

Alaplap: 19 mm-es forgácslap, RESOPAL 0661-60-as
dekorlemez (és ellenhúzó dekor) borítással.
Az éllezárás színazonos ABS-el történik.
Rátétlemezek: 6 mm-es MDF lapból készülnek,
megadott színű dekorlemez, és ellenhúzó
dekor borítással.
A színek elhelyezése a következő:
Legfelső rátét - RESOPAL 0400-60
Középső rátét - RESOPAL 0630-60
Legalsó rátét - RESOPAL 9429-60
Az éleket színazonos festéssel kell lezárni.

ELHELYEZÉS:

Egy teljes hullám két szomszédos munkahelyen jelenik meg
A hullám mintának folyamatosnak kell lennie, a toldási éleket
a munkaállomások tengelyébe (a ferde plexi lapok mögé)
kell igazítani.

MAGYAR POSTA ZRT.
POSTABELSŐ ARCULATI BÚTORKATALÓGUS"AB"

HULLÁM HOMLOKLAP

Elemszám	AB / 2018 / A - 01		
Méretarány	M=1:15	Oldalszám	07

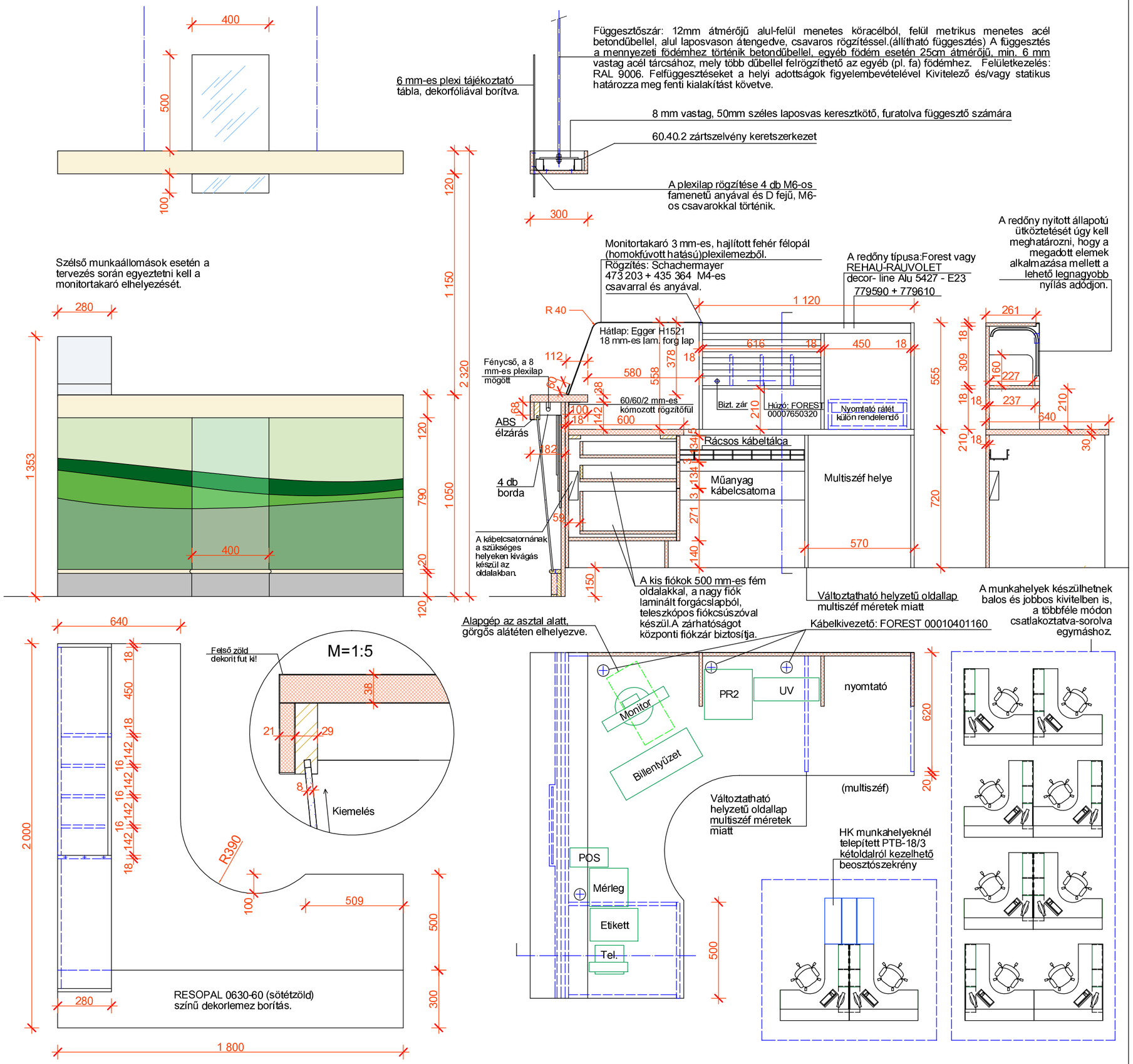

FELHASZNÁLT ANYAGOK:
(A követendő szín, megjelenés és min. műszaki minőségek megjelölésével)
- Fiókos korpusz, asztal-homlok, és oldallapok: 18 mm-es EGGER H1521 jelű lam. forgácslap.
- Tetőlap: 28 mm-es forgácslap, RESOPAL 4209-60-s színű dekorlemezzel, és ellenhúzó dekorral borítva.
- Redőnyös rátét: 18 mm-es EGGER H1521 jelű lam. forgácslap. A belső osztók 16 mm-es beige színű laminált forgácslapból készülnek.
- Homloklap: Lehetőség szerint egy egész hullám-minta, egy darabban kerül legyártásra (két szomszédos munkahely). A rajzon egy bal fél minta látható. Több munkahely sorolásakor a toldás az plexilapok mögé kerüljön. Az alaplap 19 mm-es forgácslap, a frontoldalon RESOPAL 0661-60 jelű, a hátoldalon ellenhúzó dekorral bevonva. Felszerelése az asztal homloklapjára történik.
- Átadópult: Anyaga 38 mm-es postforming munkalap, RESOPAL 0630-60 (sötétzöld) színű dekorlemezzel és ellenhúzó dekorral borítva. Homloklapja 19 mm-es forgácslap, RESOPAL 4209-60-as színű (juhar) dekorlemez borítással. Felszerelése a külső oldalon konzolos szerelőléccel, belülről, acél rögzítőfülekkel történik. A homloklap, és alábazat felső éle közé, ferdén, egy opál fóliával bevont, 8 mm vastag, 1x45 fokos élletöréssel, és polírozott élekkel készülő színtelen plexi lemezt kell beépíteni. A lap mögé,az átadólap alsó felére fénycsövet kell felszerelni.
- Függesztett szalag: Anyaga 16 mm-es forgácslap, RESOPAL 4209-60-as színű (juhar) dekorlemez borítással, a hátoldalon ellenhúzó dekorral. Függesztése egyedi szerelvénnyel, az átadópult fölé történik. Az elem közepén kerül rögzítésre a plexi tájékoztató tábla.
- Lábazat: 19 mm-es forgácslapból készül, kívülről HOMOPAL 682 színű dekorlemez, hátulról ellenhúzó dekor borítással. Az alsó él keményfa élléccel, a felső él gömbölyített juhar profilléccel kerül lezárásra.

ÉLLEZÁRÁS: Színazonos 2 mm-es ABS élzáróval (a lábazat alsó éle is).
SZERELVÉNYEK:
Fém fiókoldal: FOREST 00006608540
Központi fiókzár: Forest 00003200400
Húzók: FOREST 00007550010 ; 00007650320
Redőny: Forest vagy REHAU-RAUVOLET decor-line Alu 5427 - E23
Kábelkivezető: FOREST 00010401160
A lábazat alsó élébe 3 mm magas műanyag csúszópapucsokat kell beépíteni.
Rácsos kábeltálca: OBO Bettermann GRM 55/100
Egyedi gyártású függesztőszerelvény, és rögzítőfül.
TARTOZÉK:
Plexi tájékoztató tábla
Fénycső: FOREST - Flatty 00015606070 (390 mm)
Lábtámasz: Tip.: 3MFR530
Számítógépház görgős alátét: Kaiser+Kraft 512 570

MAGYAR POSTA ZRT.
POSTABELSŐ ARCULATI BÚTORKATALÓGUS "AB"

MUNKAÁLLOMÁS

Elemszám	AB / 2018 / A - 02		
Méretarány	M=1:20	Oldalszám	08

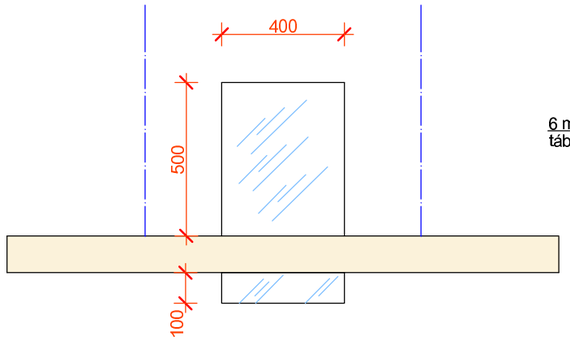

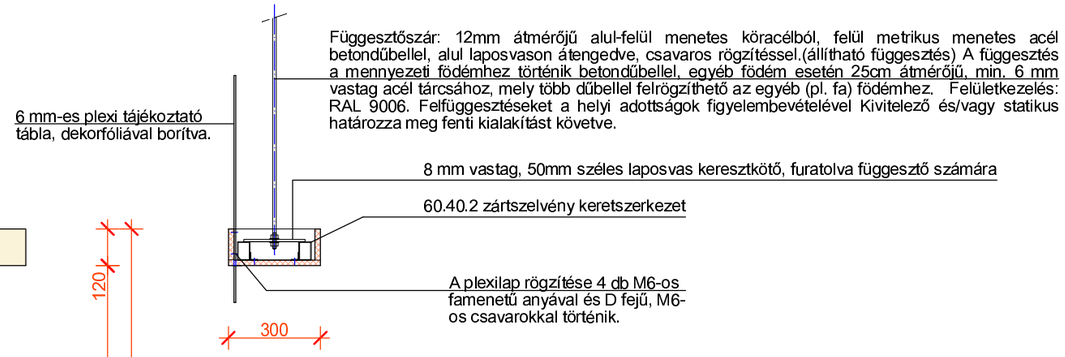

Szélső munkaállomások esetén a tervezés során egyeztetni kell a monitortakaró elhelyezését.

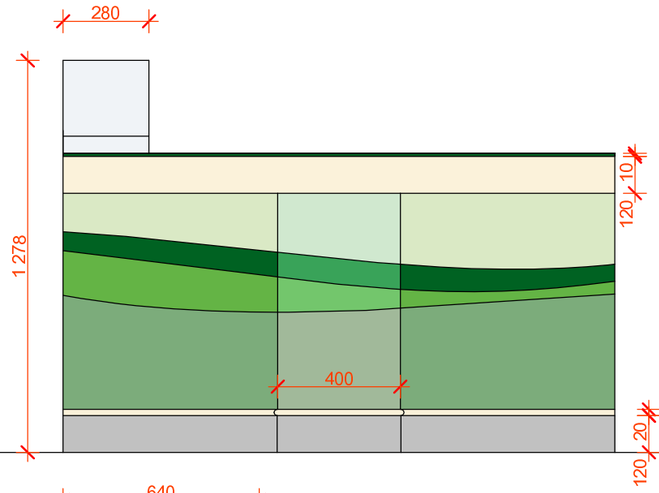

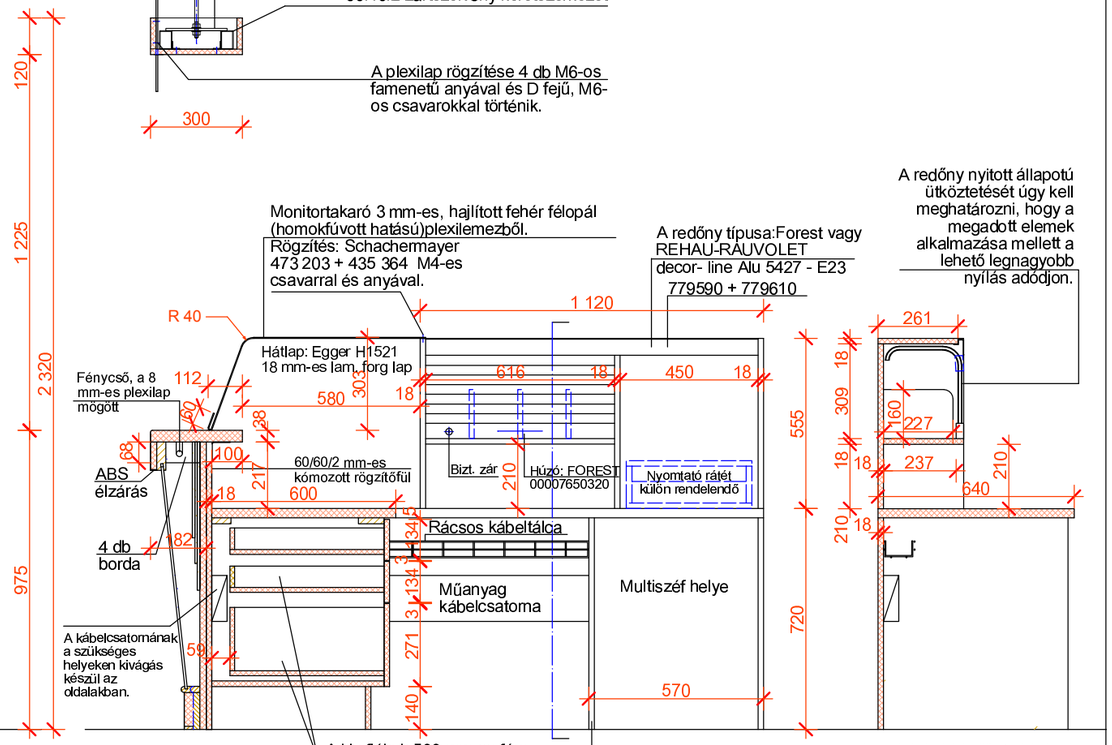

FELHASZNÁLT ANYAGOK:
(A követendő szín, megjelenés és min. műszaki minőségek megjelölésével)
- Fiókos korpusz, asztal-homlok, és oldallapok: 18 mm-es EGGER H1521 jelű lam. forgácslap.
- Tetőlap: 28 mm-es forgácslap, RESOPAL 4209-60-s színű dekorlemezzel, és ellenhúzó dekorral borítva.
- Redőnyös rátét: 18 mm-es EGGER H1521 jelű lam. forgácslap. A belső osztók 16 mm-es beige színű laminált forgácslapból készülnek.
- Homloklap: Lehetőség szerint egy egész hullám-minta, egy darabban kerül legyártásra (két szomszédos munkahely). A rajzon egy bal fél minta látható. Több munkahely sorolásakor a toldás az plexilapok mögé kerüljön. Az alaplap 19 mm-es forgácslap, a frontoldalon RESOPAL 0661-60 jelű, a hátoldalon ellenhúzó dekorral bevonva. Felszerelése az asztal homloklapjára történik.
- Átadópult: Anyaga 38 mm-es postforming munkalap, RESOPAL 0630-60 (sötétzöld) színű dekorlemezzel és ellenhúzó dekorral borítva. Homloklapja 19 mm-es forgácslap, RESOPAL 4209-60-as színű (juhar) dekorlemez borítással. Felszerelése a külső oldalon konzolos szerelőléccel, belülről, acél rögzítőfülekkel történik. A homloklap, és alábazat felső éle közé, ferdén, egy opál fóliával bevont, 8 mm vastag, 1x45 fokos élletöréssel, és polírozott élekkel készülő színtelen plexi lemezt kell beépíteni. A lap mögé,az átadólap alsó felére fénycsövet kell felszerelni.
- Függesztett szalag: Anyaga 16 mm-es forgácslap, RESOPAL 4209-60-as színű (juhar) dekorlemez borítással, a hátoldalon ellenhúzó dekorral. Függesztése egyedi szerelvénnyel, az átadópult fölé történik. Az elem közepén kerül rögzítésre a plexi tájékoztató tábla.
- Lábazat: 19 mm-es forgácslapból készül, kívülről HOMOPAL 682 színű dekorlemez, hátulról ellenhúzó dekor borítással. Az alsó él keményfa élléccel, a felső él gömbölyített juhar profilléccel kerül lezárásra.

ÉLLEZÁRÁS: Színazonos 2 mm-es ABS élzáróval (a lábazat alsó éle is).
SZERELVÉNYEK:
Fém fiókoldal: FOREST 00006608540
Központi fiókzár: Forest 00003200400
Húzók: FOREST 00007550010 ; 00007650320
Redőny: Forest vagy REHAU-RAUVOLET decor-line Alu 5427 - E23
Kábelkivezető: FOREST 00010401160
A lábazat alsó élébe 3 mm magas műanyag csúszópapucsokat kell beépíteni.
Rácsos kábeltálca: OBO Bettermann GRM 55/100
Egyedi gyártású függesztőszerelvény, és rögzítőfül.
TARTOZÉK:
Plexi tájékoztató tábla
Fénycső: FOREST - Flatty 00015606070 (390 mm)
Lábtámasz: Tip.: 3MFR530
Számítógépház görgős alátét: Kaiser+Kraft 512 570

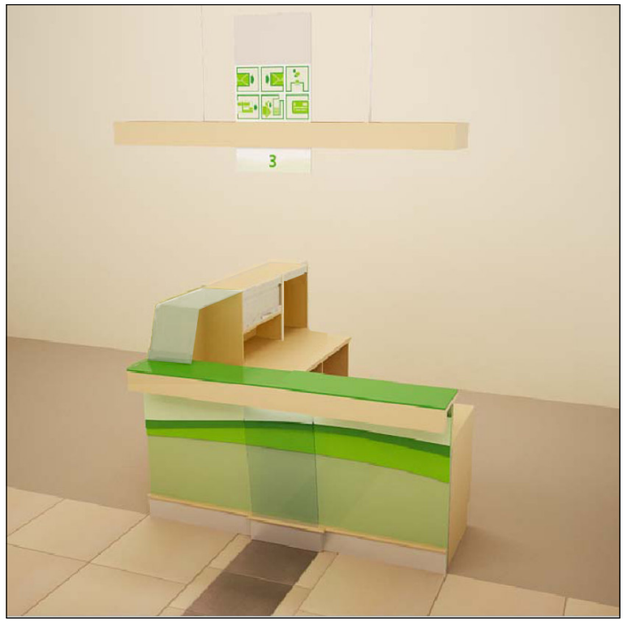

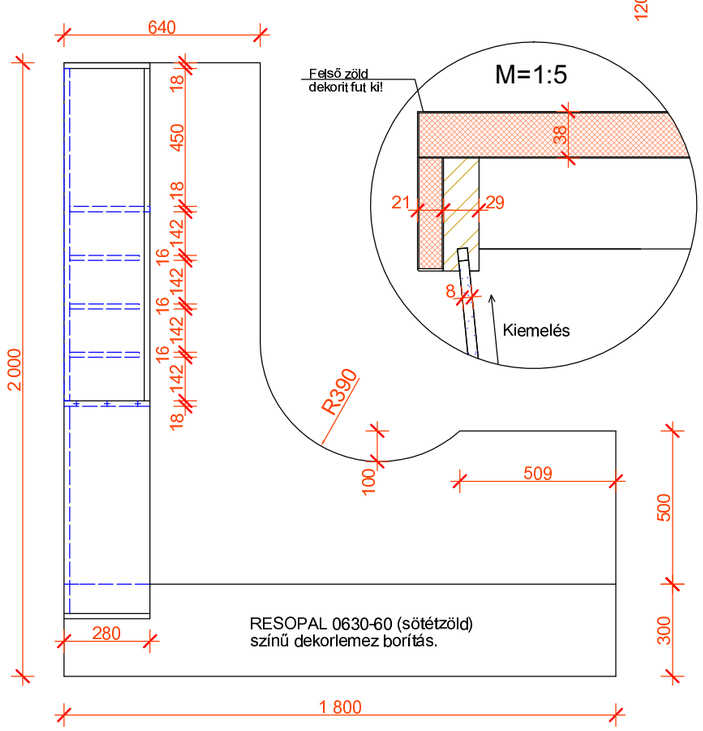

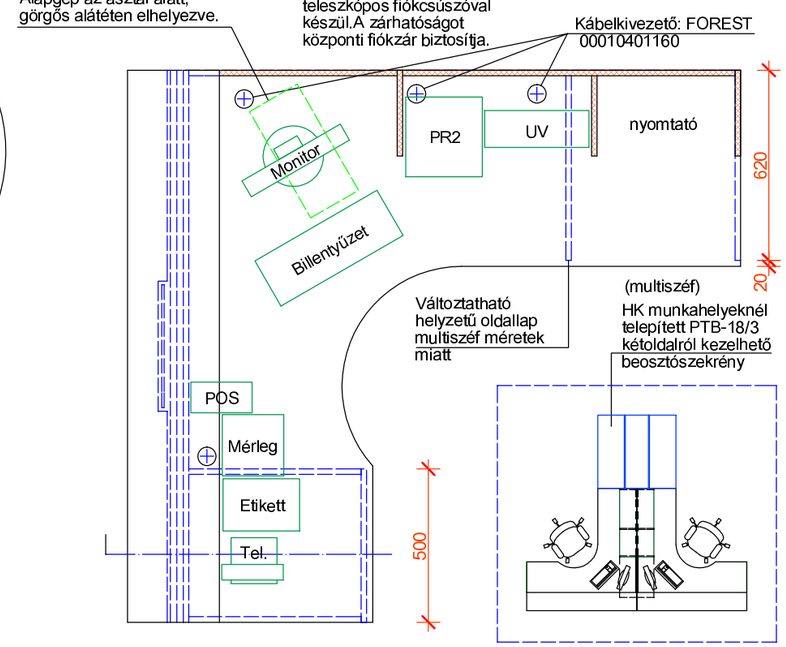

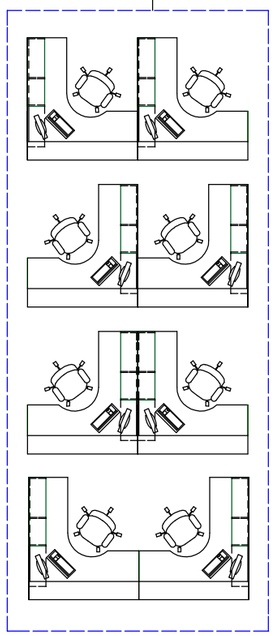

MAGYAR POSTA ZRT.
POSTABELSŐ ARCULATI BÚTORKATALÓGUS "AB"
MUNKAÁLLOMÁS SZINTKÜLÖNBSÉG NÉLKÜL

Elemszám	AB / 2018 / A - 03		
Méretarány	M=1:20	Oldalszám	09

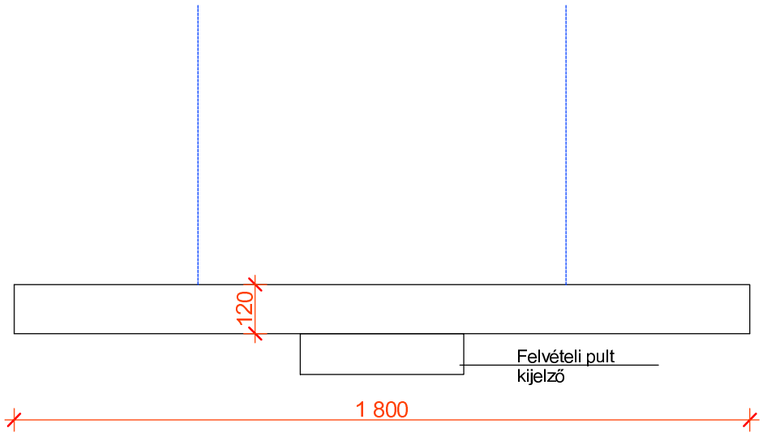

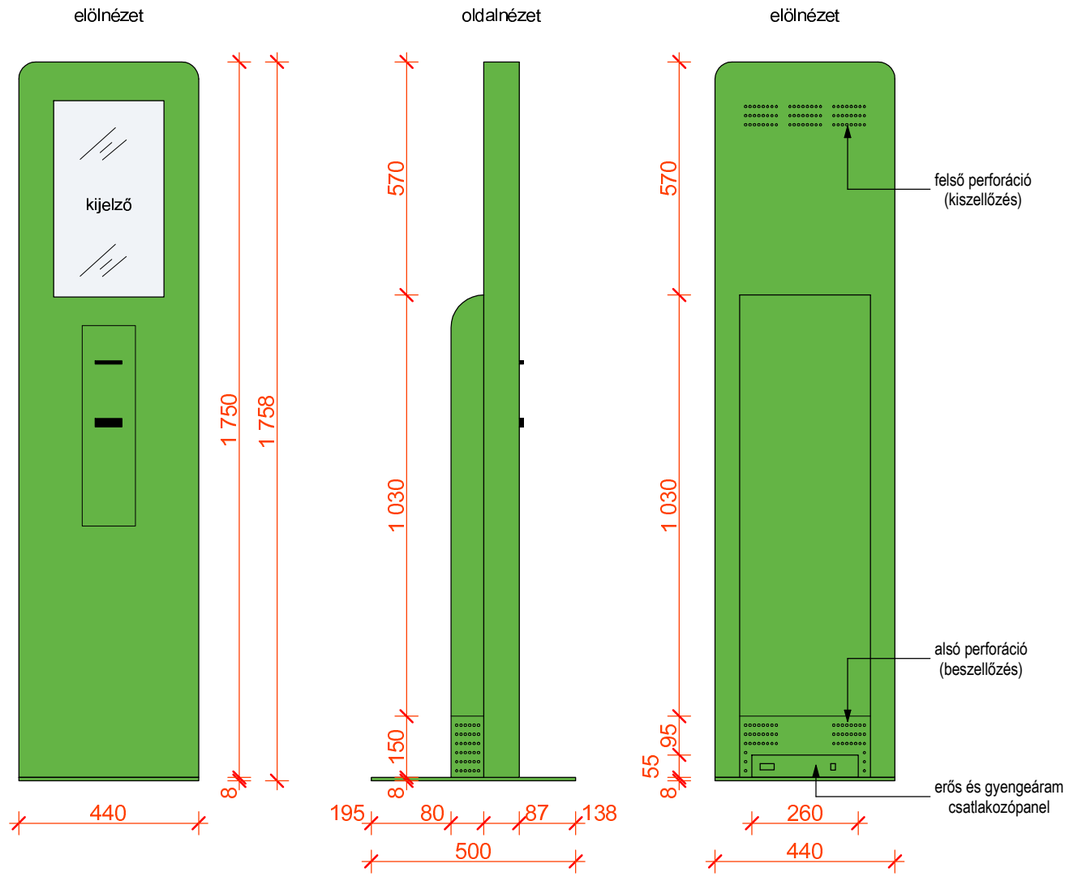

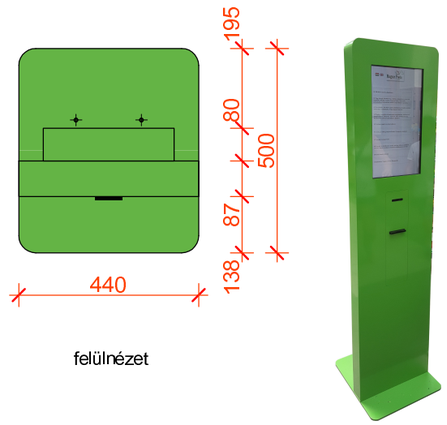

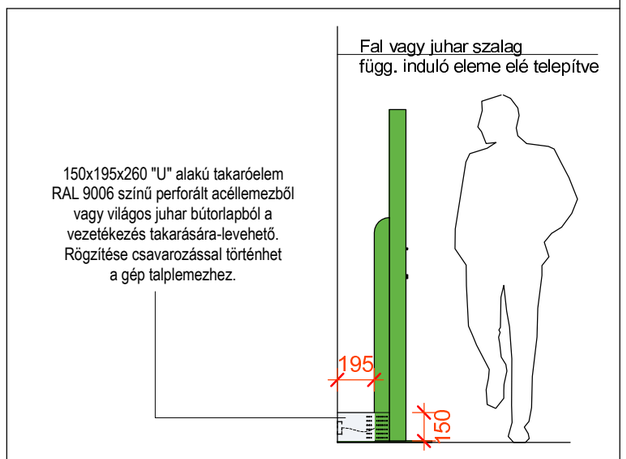

Ügyfélhívós postáknál a munkahelyek tengelyében csak a digitális ügyfélhívó kerül elhelyezésre.

MAGYAR POSTA ZRT.
POSTABELSŐ ARCULATI BÚTORKATALÓGUS"AB"

FELVÉTELI PULT KIJELZŐ ELHELYEZÉSE

Elemszám	AB / 2011 / A - 04		
Méretarány	M=1:15	Oldalszám	10

Az ügyfélhívó berendezés fémszerkezetű, kész gyártmány. Csatlakozásai a hátoldalon vannak, nem rejtett módon. Telepítésekor ügyelni kell arra, hogy a lehetőségek szerint fal elé legyen állítva, minél közelebb a falhoz, rögzítése a gyári furatokon keresztül a padlóba történjen, ahol erre nincs lehetőség, ott le kell ragasztani. Az erős és gyengeáram csatlakozási pontokat a gép mögé kell kiépíteni az oldalfalra. A kábelezés tetejére "U" alakú, levehető perforált takaróelemet javasolt elhelyezni, a kábelezés védelmére. Meglévő postáknál a változatos helyszíni adottságok miatt az elhelyezést a beépítési állapotok, csatlakozó szerkezetek szerint kell meghatározni. Az esetlegesen szabadon maradó kábelezést kábelcsatornában/taposó kábelcsatornában kell vezetni. (Botlásveszélyt és áramütés lehetőségét lecsökkentve-kizárva.)

MAGYAR POSTA ZRT.
POSTABELSŐ ARCULATI BÚTORKATALÓGUS"AB"

IRÁNYÍTÓRENDSZER-ÜGYFÉLHÍVÓ

Elemszám	AB / 2018 / A - 05		
Méretarány	M=1:15	Oldalszám	10

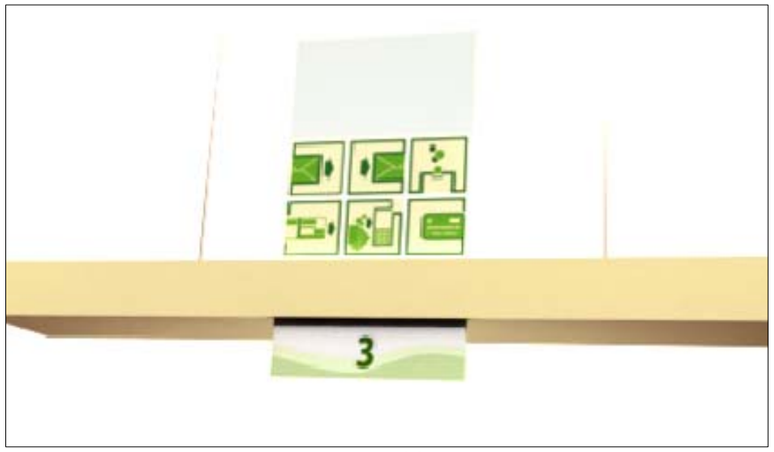

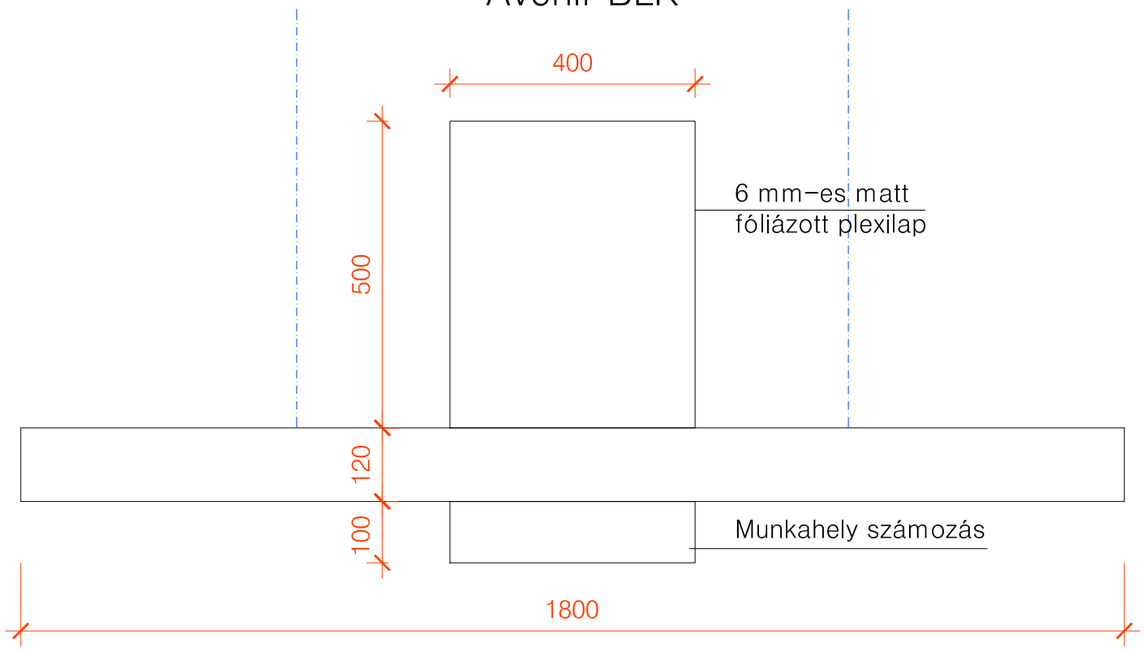

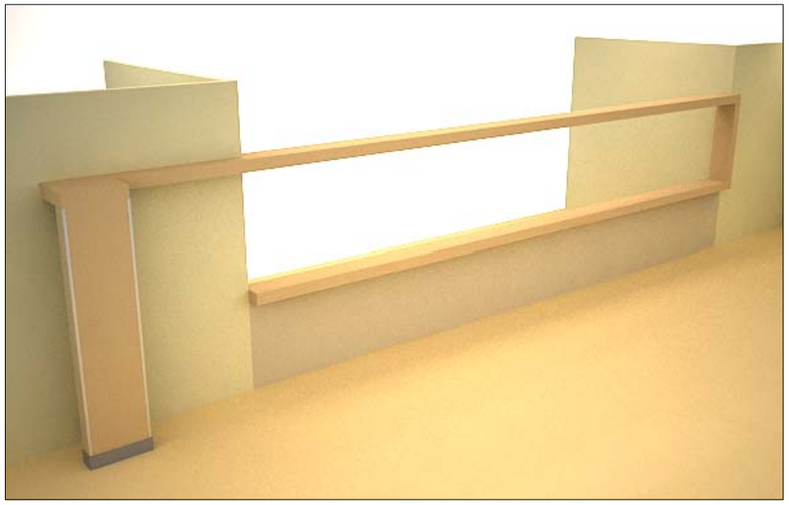

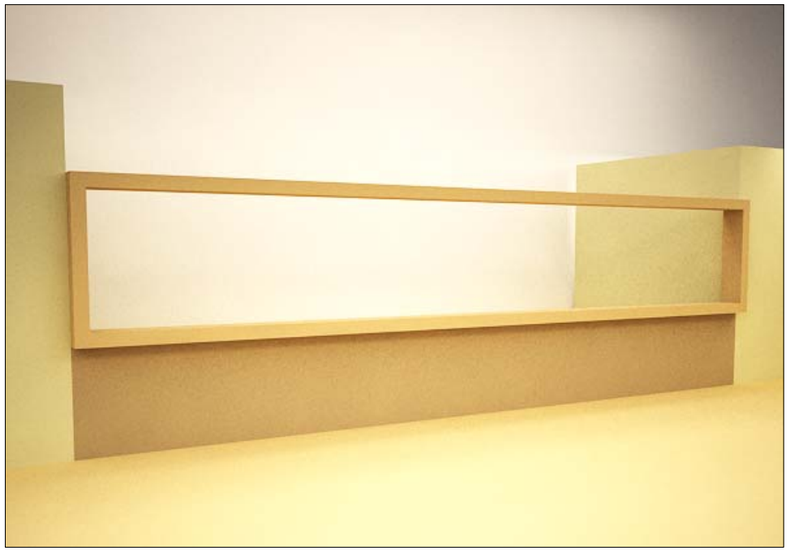

A felvételi munkaállomás tengelyében, a felette futó szalagba egyrétegű homokfúvott üveg, vagy matt fóliázott, 40 cm széles plexi lapot kell beépíteni. A szalag alsó felületére, a plexilap alá, ügyfélhívó nélküli posták esetében a munkahely száma kerül.
Grafikai elemek a mellékelt cd-n szerkeszthető formátumban megtalálhatóak.

MAGYAR POSTA ZRT. POSTABELSŐ ARCULATI BÚTORKATALÓGUS "AB" FELVÉTELI PULT PIKTOGRAMOK ELHELYEZÉSE			
Elemszám	AB / 2011 / A – 06		
Méretarány	M=1:10	Oldalszám	11

A legfontosabb elv a szalag alkalmazásánál, hogy folyamatos legyen. Az ügyféltájékoztató totemtől indul, végigfut a munkaállomások fölött, majd lefordulva a pultot alakítja ki, és végül visszatér a kiindulási ponthoz, a totemhez (vagy önmagába zár). A hangsúly a folyamatosságon van, mindezt úgy megjelenítve, hogy könnyed, filigrán, légies hatást keltsen.

A szalag:
- lehet függesztett "félkapu" szerű, vagy "kapu" szerű, egy info totemoszlop esetén
- lehet függesztett szalag a munkaállomások fölött
- lehet a fönt a fal előtt elfutó sáv,
- lehet pult.

MAGYAR POSTA ZRT. POSTABELSŐ ARCULATI BÚTORKATALÓGUS "AB" SZALAGVEZETÉS			
Elemszám	AB / 2011 / A – 07		
		Oldalszám	11

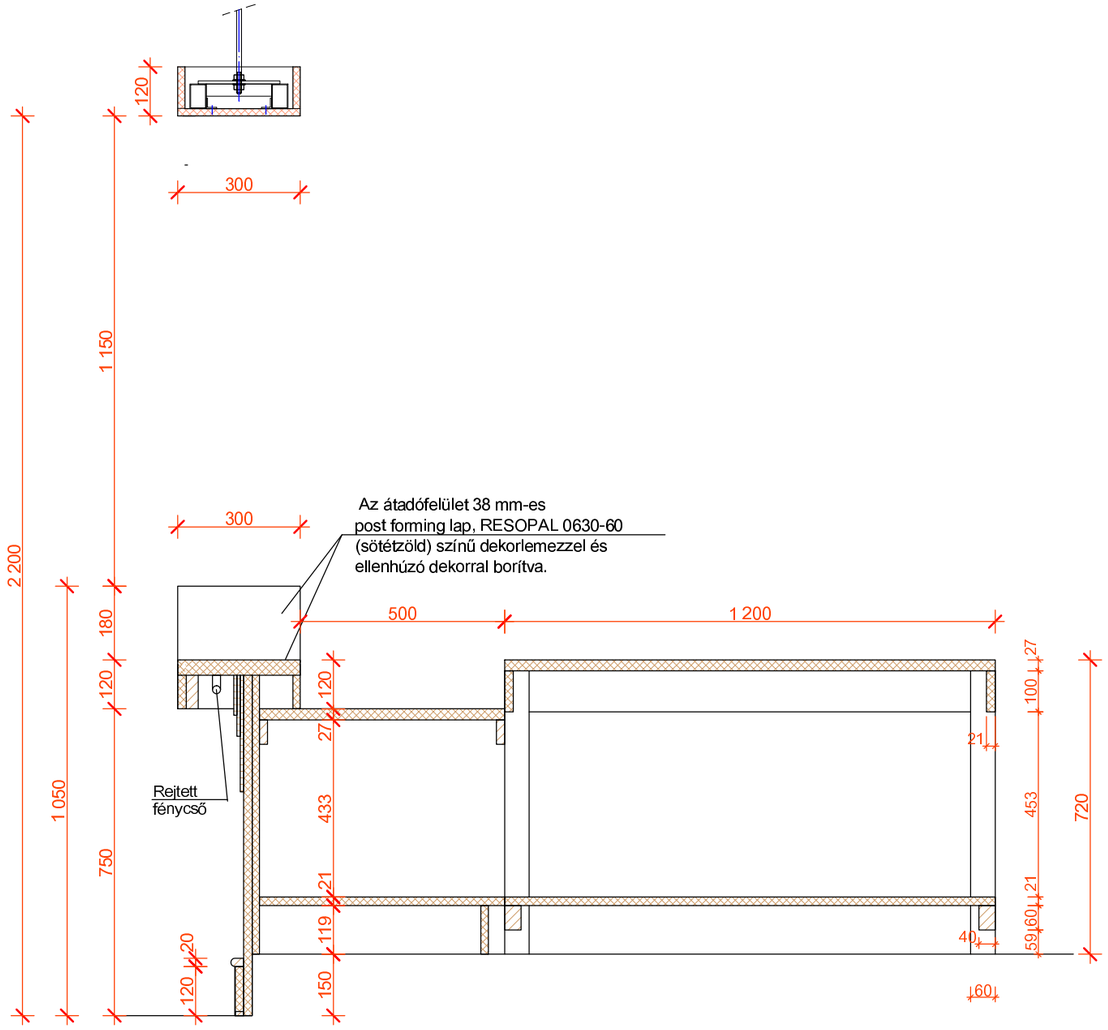

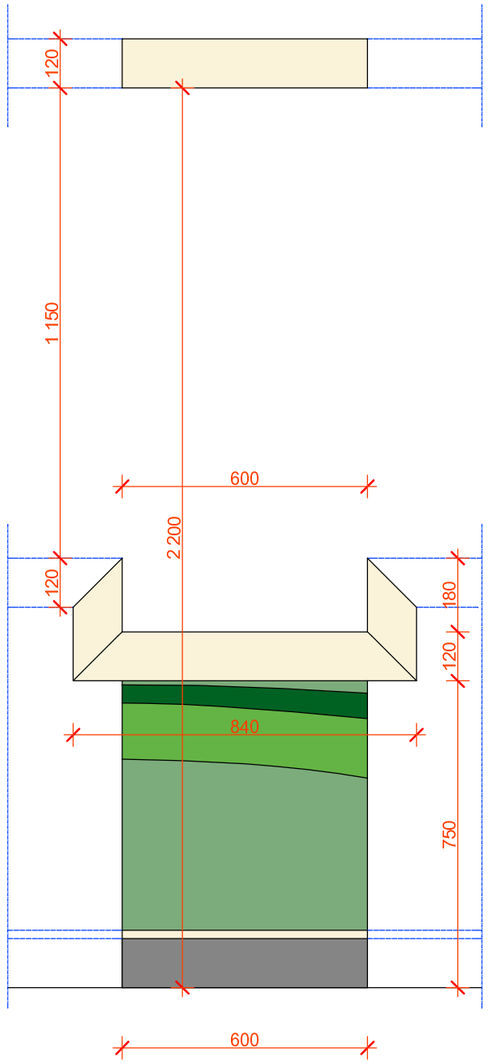

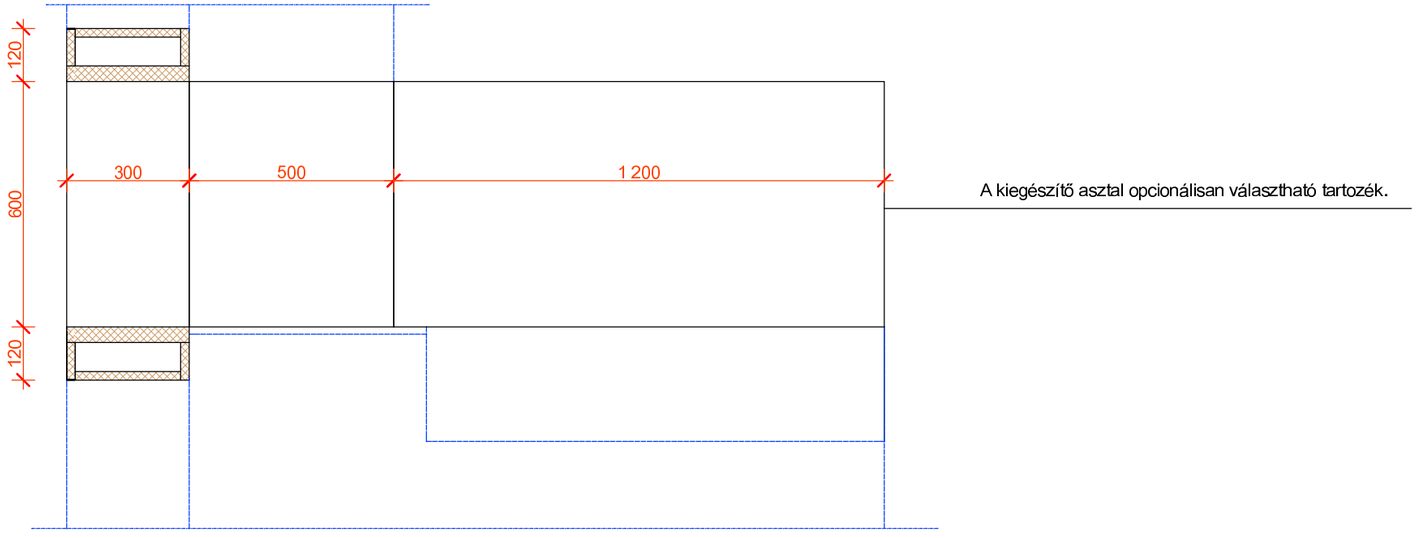

FELHASZNÁLT ANYAGOK:

(A követendő szín, megjelenés és min. műszaki minőségek megjelölésével)

- Korpusz, asztalkáva, és polc: 19mm-es forgácslap, mindkét oldalon RESOPAL 4209-60-as színű (juhar) dekorlemez borítással.
- Tetőlapok: 25 mm-es forgácslap, RESOPAL 4209-60-as színű dekorlemezzel, és ellenhúzó dekorral borítva.
- Homloklap: A szomszédos elemhez csatlakozó hullám-minta,60 cm széles szakasza. Az alaplap 19 mm-es forgácslap, a frontoldalon RESOPAL 0661-60 jelű, a hátoldalon ellenhúzó dekorral bevonva. Felszerelése az asztal homloklapjára történik.
- Átadópult: Anyaga 38 mm-es postforming munkalap, RESOPAL 0630-60 (sötétzöld) színű dekorlemezzel és ellenhúzó dekorral borítva.
  Homloklapja 19 mm-es forgácslap, RESOPAL 4209-60-as színű (juhar) dekorlemez borítással. Felszerelése a külső oldalon konzolos szerelőléccel, belülről, a homloklappal azonos alátámasztással történik. A homloklap, a függőleges szakaszokon gérvágott lezárást kap.
- Lábazat: 19 mm-es forgácslapból készül, kívülről HOMOPAL 682 színű dekorlemez, hátulról ellenhúzó dekor borítással. Az alsó él keményfa élléccel, a felső él gömbölyített juhar profilléccel kerül lezárásra. Az asztallábak fehér bükk fűrészárúból készülnek.

ÉLLEZÁRÁS:
Színazonos ABS élzáróval (a lábazat alsó éle is), kivéve a külső lábazatot, amely éllécezett.

MAGYAR POSTA ZRT. POSTABELSŐ ARCULATI BÚTORKATALÓGUS"AB" CSOMAGFELVÉTEL KIEGÉSZÍTŐ MODUL			
Elemszám	AB / 2018 / A - 08		
Méretarány	M=1:15	Oldalszám	12

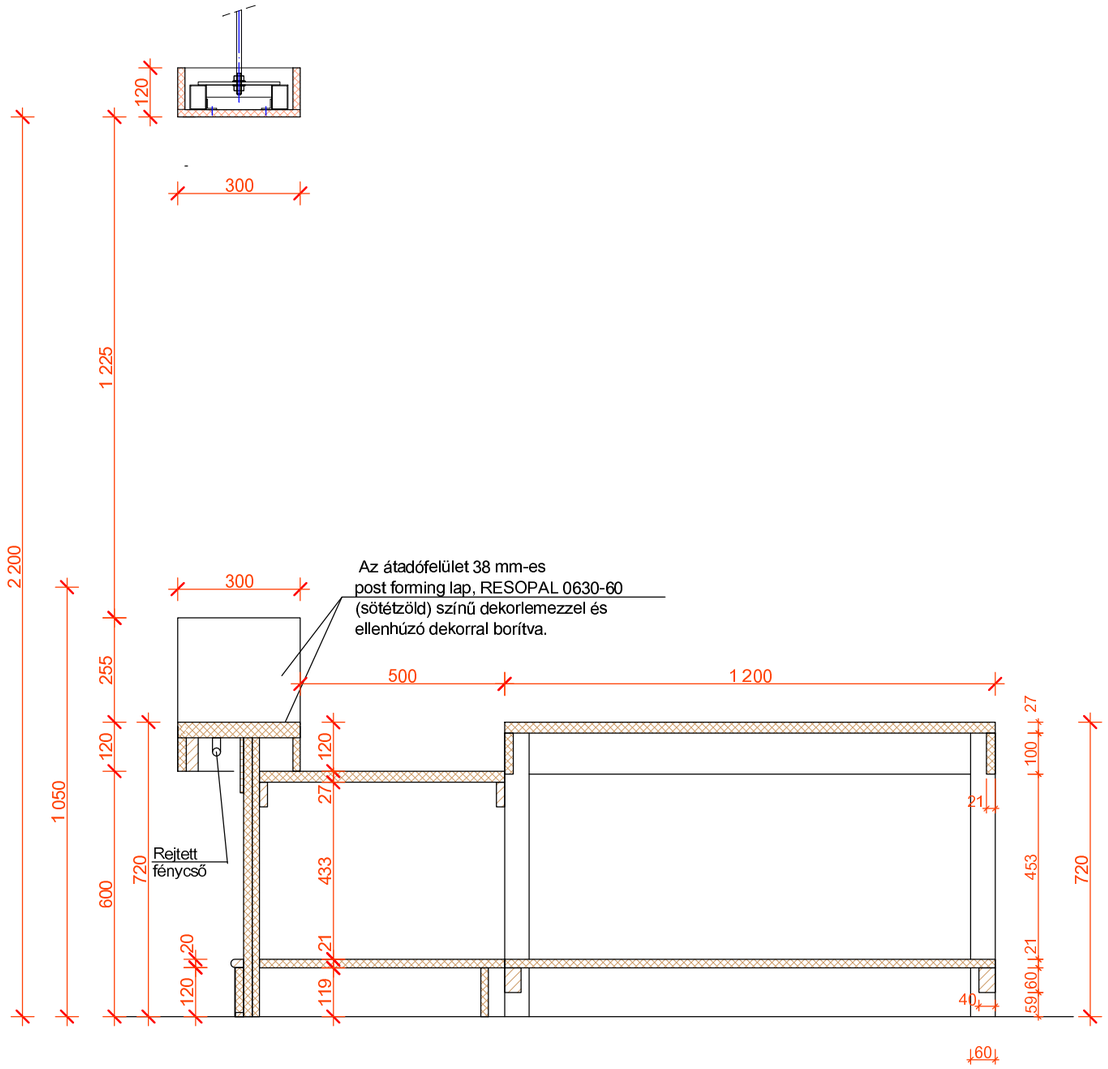

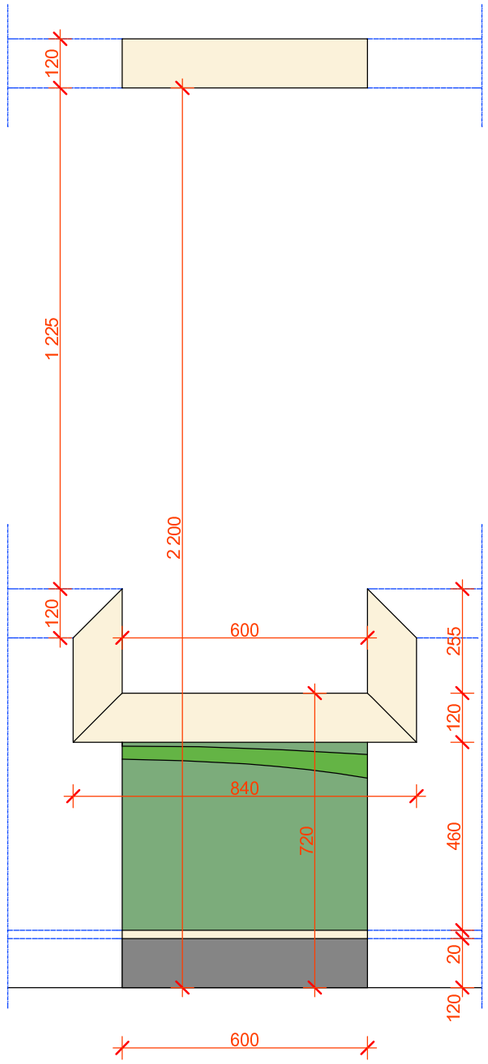

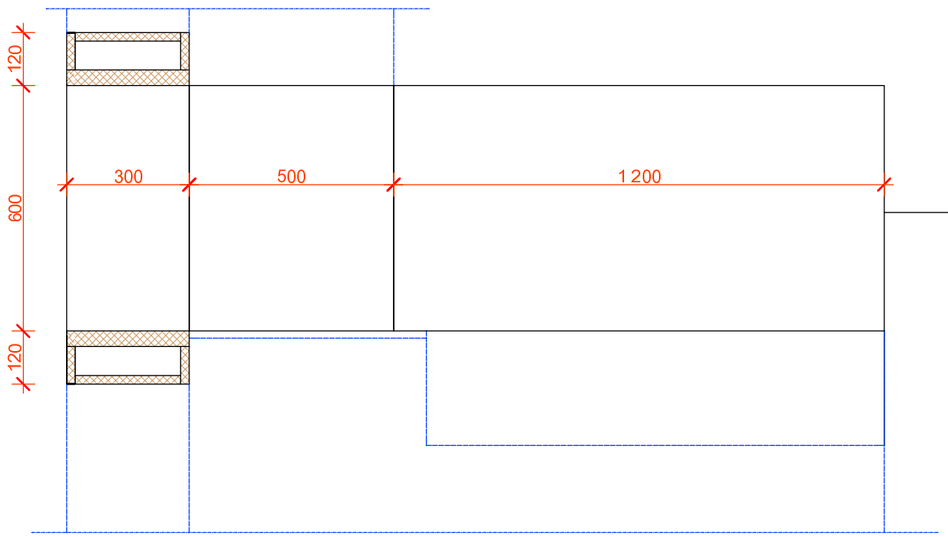

A kiegészítő asztal opcionálisan választható tartozék.

FELHASZNÁLT ANYAGOK:

(A követendő szín, megjelenés és min. műszaki minőségek megjelölésével)

- Korpusz, asztalkáva, és polc: 19mm-es forgácslap, mindkét oldalon RESOPAL 4209-60-as színű (juhar) dekorlemez borítással.
- Tetőlapok: 25 mm-es forgácslap, RESOPAL 4209-60-as színű dekorlemezzel, és ellenhúzó dekorral borítva.
- Homloklap: A szomszédos elemhez csatlakozó hullám-minta,60 cm széles szakasza. Az alaplap 19 mm-es forgácslap, a frontoldalon RESOPAL 0661-60 jelű, a hátoldalon ellenhúzó dekorral bevonva. Felszerelése az asztal homloklapjára történik.
- Átadópult: Anyaga 38 mm-es postforming munkalap, RESOPAL 0630-60 (sötétzöld) színű dekorlemezzel és ellenhúzó dekorral borítva.
  Homloklapja 19 mm-es forgácslap, RESOPAL 4209-60-as színű (juhar) dekorlemez borítással. Felszerelése a külső oldalon konzolos szerelőléccel, belülről, a homloklappal azonos alátámasztással történik. A homloklap, a függőleges szakaszokon gérvágott lezárást kap.
- Lábazat: 19 mm-es forgácslapból készül, kívülről HOMOPAL 682 színű dekorlemez, hátulról ellenhúzó dekor borítással. Az alsó él keményfa éléccel, a felső él gömbölyített juhar profilléccel kerül lezárásra. Az asztallábak fehér bükk fűrészárúból készülnek.

ÉLLEZÁRÁS:
Színazonos ABS élzáróval (a lábazat alsó éle is), kivéve a külső lábazatot, amely éléccezett.

MAGYAR POSTA ZRT. POSTABELSŐ ARCULATI BÚTORKATALÓGUS"AB" CSOMAGFELVÉTEL KIEGÉSZÍTŐ MODUL SZINTKÜLÖNBSÉG NÉLKÜL			
Elemszám	AB / 2018 / A - 09		
Méretarány	M=1:15	Oldalszám	13

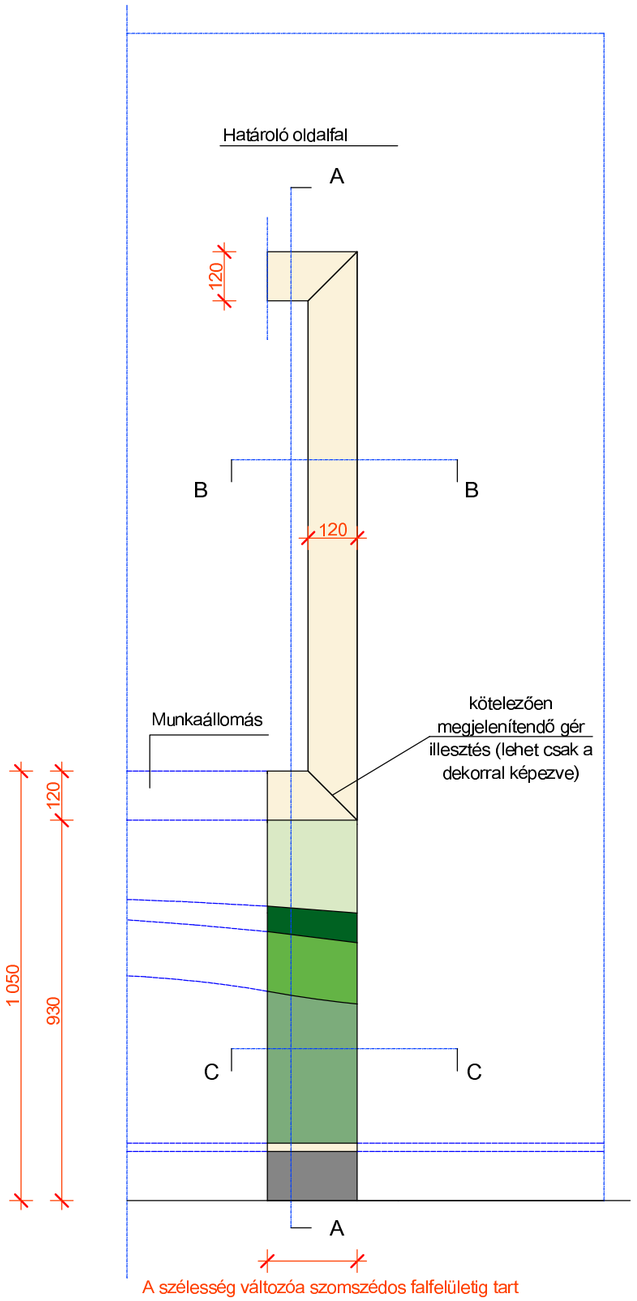

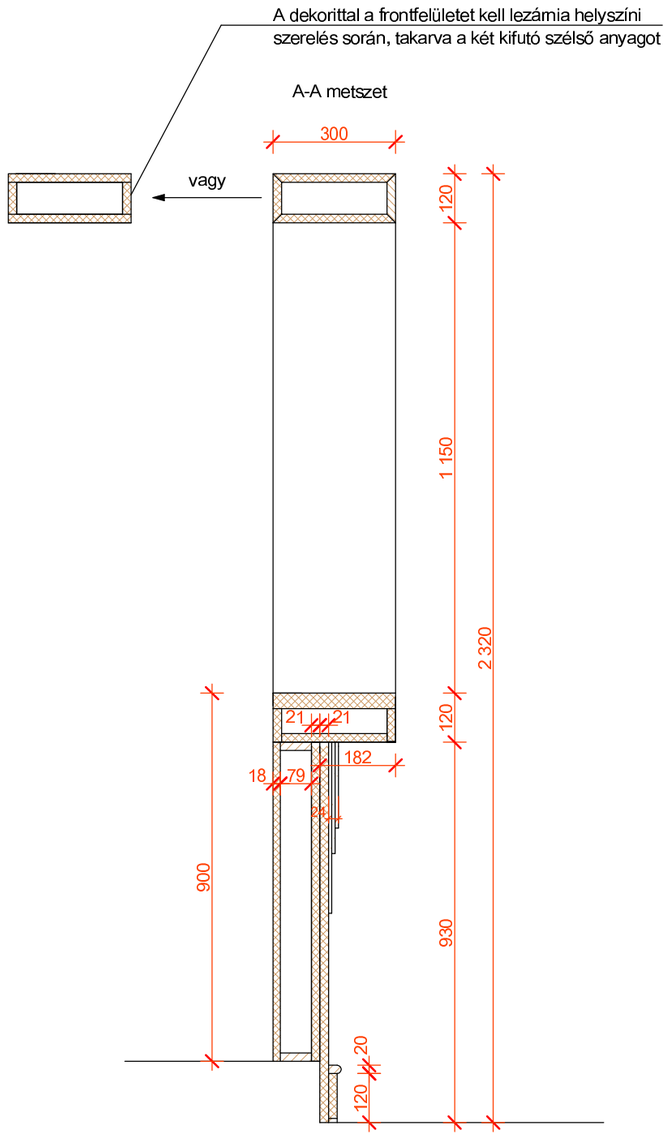

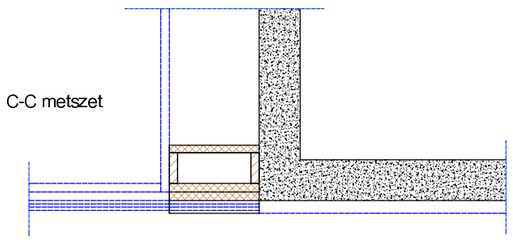

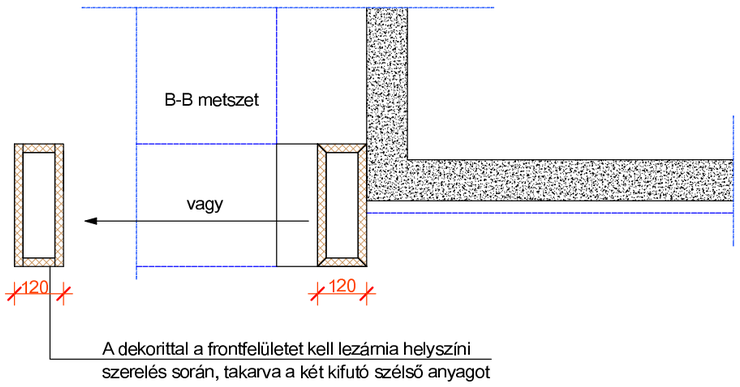

FELHASZNÁLT ANYAGOK:

(A követendő szín, megjelenés és min. műszaki minőségek megjelölésével)

Munkapult keretezés:
120 mm vastag dobozszerkezet, amely 19 mm-es natur forgácslapból, RESOPAL 4209-60 színű (juhar) dekorlemez borítással készül. Az átadófelület 38 mm-es post forming lap, RESOPAL 0630-60 (sötétzöld) színű dekorlemezzel és ellenhúzó dekorral borítva.

Homlokzati panel:
Fenyő kávaszerkezet, amely az ügyféltér felőli borításként a munkapult homlokzatának mintázatát és anyaghasználatát kapja. A kezelői oldalról a lezárás a rögzítés után, 16 mm-es EGGER H1521 jelű laminált forgácslapból készül. A süllyesztett csavarfejeket azonos színű csavarrejtőkkel kell takarni.
A rögzítés az egyik oldalról a munkapulthoz, a másik oldalról a szomszédos oldalfalhoz történik.

ÉLZÁRÁS: Színazonos, 2 mm-es ABS élzáróval.

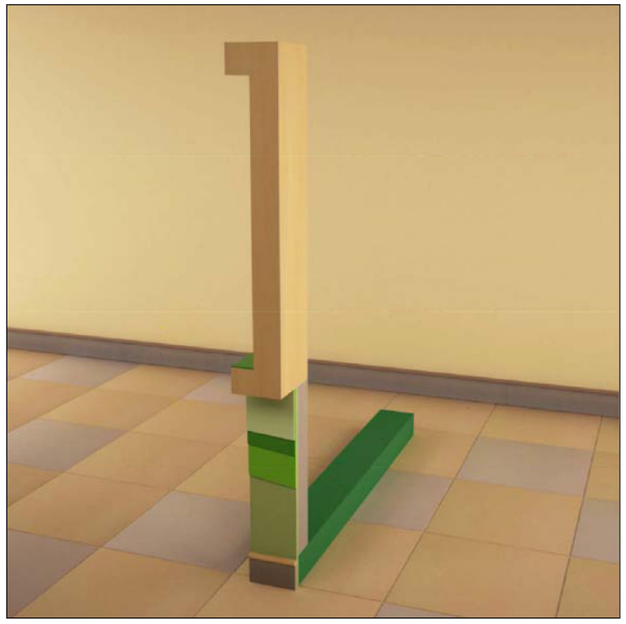

MAGYAR POSTA ZRT. POSTABELSŐ ARCULATI BÚTORKATALÓGUS"AB" MUNKAÁLLOMÁS LEZÁRÓ MODUL			
Elemszám	AB / 2018 / A - 10		
Méretarány	M=1:15	Oldalszám	14

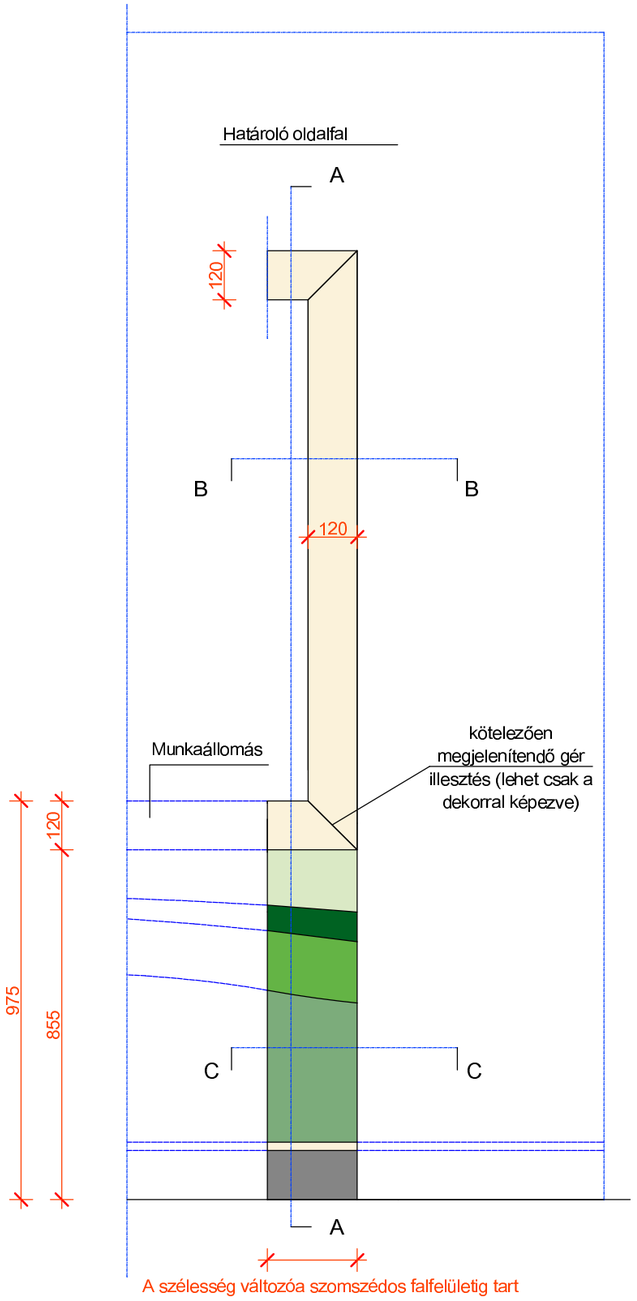

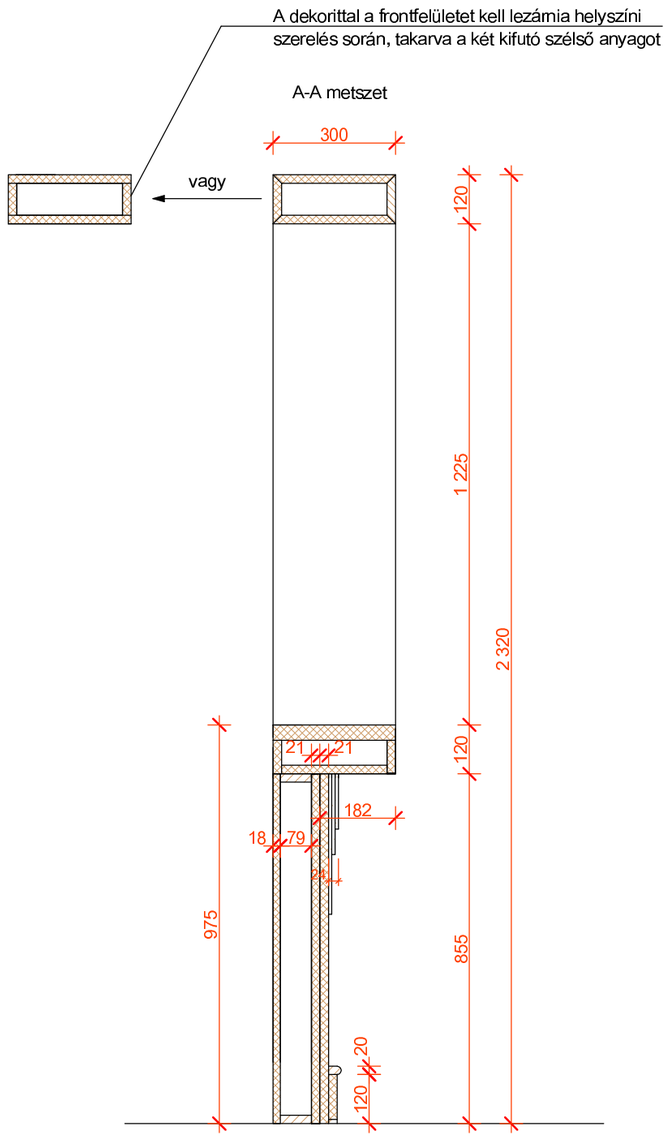

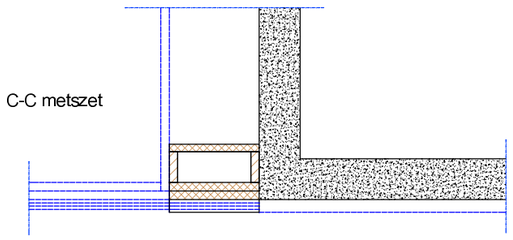

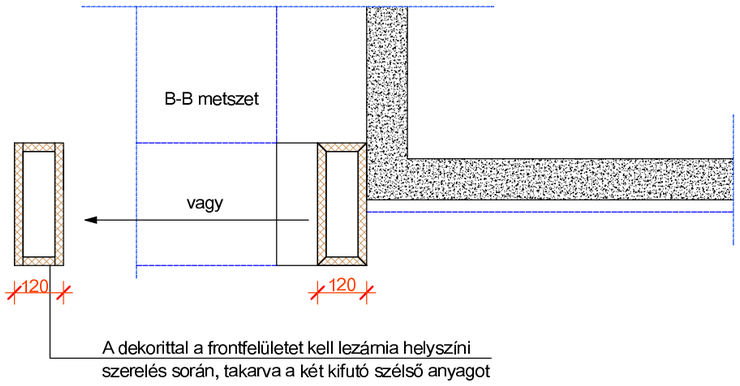

FELHASZNÁLT ANYAGOK:

(A követendő szín, megjelenés és min. műszaki minőségek megjelölésével)

Munkapult keretezés:
120 mm vastag dobozszerkezet, amely 19 mm-es natur forgácslapból, RESOPAL 4209-60 színű (juhar) dekorlemez borítással készül. Az átadófelület 38 mm-es post forming lap, RESOPAL 0630-60 (sötétzöld) színű dekorlemezzel és ellenhúzó dekorral borítva.

Homlokzati panel:
Fenyő kávaszerkezet, amely az ügyféltér felőli borításként a munkapult homlokzatának mintázatát és anyaghasználatát kapja. A kezelői oldalról a lezárás a rögzítés után, 16 mm-es EGGER H1521 jelű laminált forgácslapból készül. A süllyesztett csavarfejeket azonos színű csavarrejtőkkel kell takarni.
A rögzítés az egyik oldalról a munkapulthoz, a másik oldalról a szomszédos oldalfalhoz történik.

ÉLZÁRÁS: Színazonos, 2 mm-es ABS élzáróval.

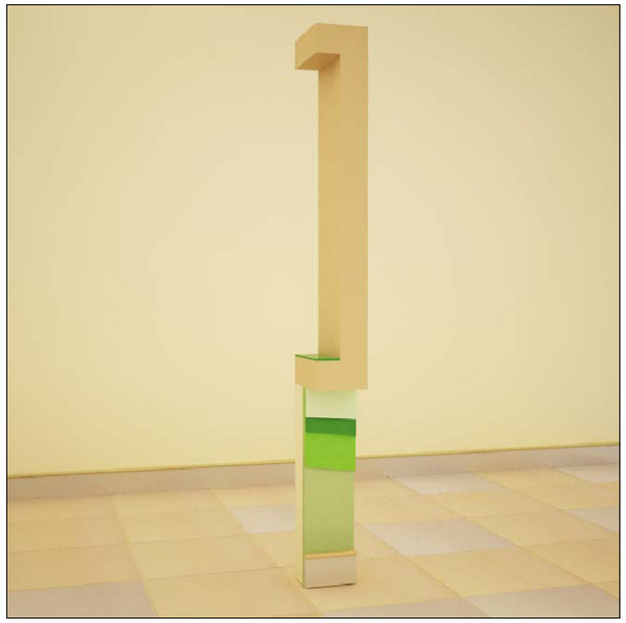

MAGYAR POSTA ZRT.
POSTABELSŐ ARCULATI BÚTORKATALÓGUS"AB"
MUNKAÁLLOMÁS LEZÁRÓ MODUL
SZINTKÜLÖNBSÉG NÉLKÜL

Elemszám	AB / 2018 / A - 11		
Méretarány	M=1:15	Oldalszám	15

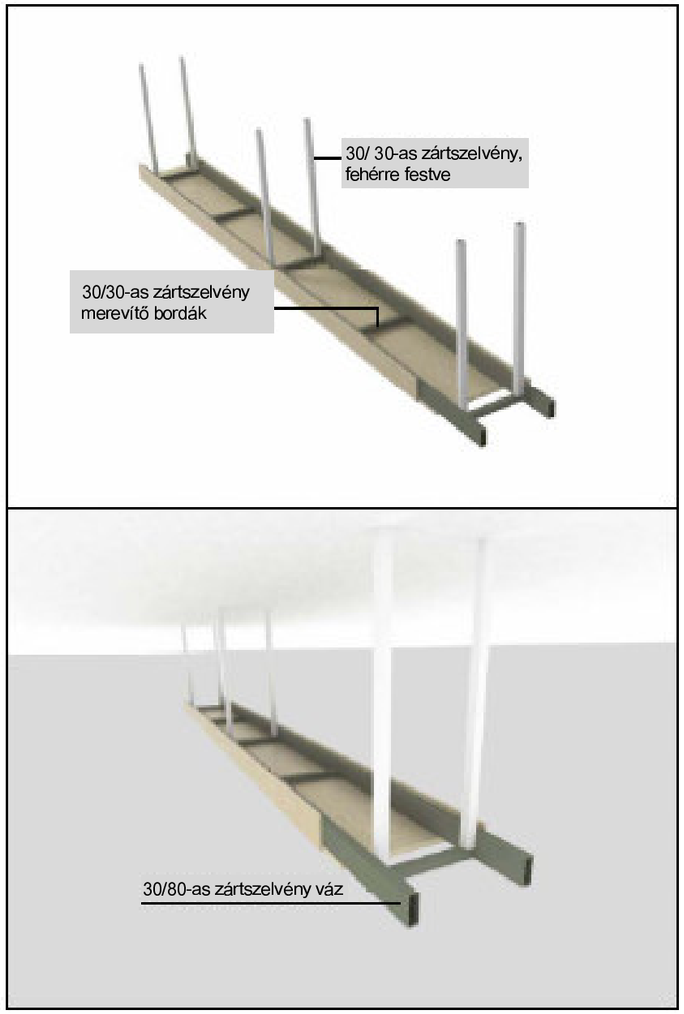

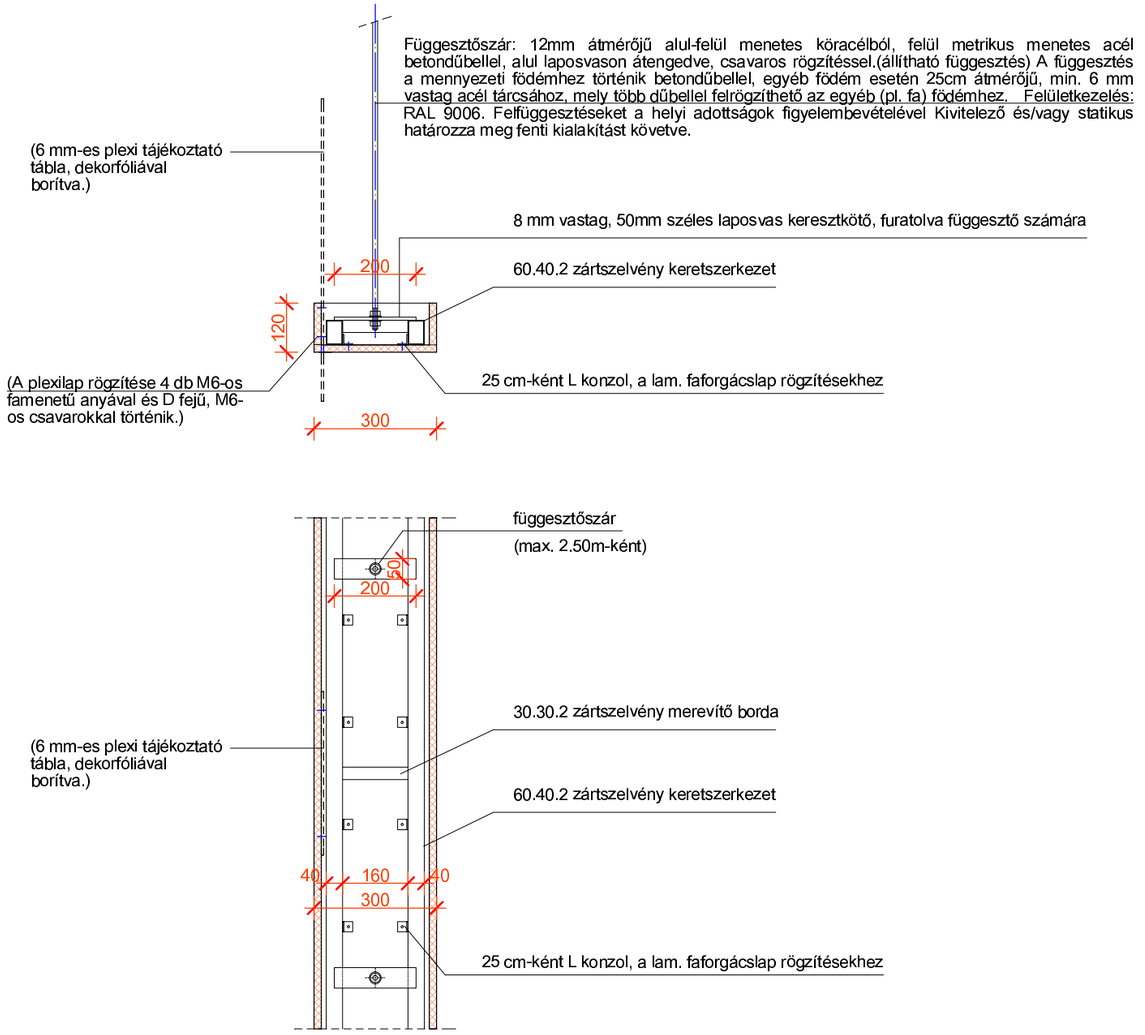

Ez a megoldás akkor alkalmazandó, ha a pálcás megoldást a statikus a helyi adottságok miatt nem tartja megfelelőnek (belmagasság, gépészeti elemek, födém anyaga). A felfüggesztések távolságát, és a rögzítés módját szintén ő határozza meg.

A szalag felfüggesztésének módját a tervdokumentációban rögzíteni kell.

Elsősorban ez a felfüggesztési mód javasolt.
A súly csökkentésére a vázszerkezet alumínium zártszelvényből is készülhet.

A felfüggesztések számát, és a rögzítés módját mindíg a helyi adottságok figyelembe vételével, statikus bevonásával kell meghatározni.

Esztétika: élképzés éles, tartósín látható szélessége 6 mm
Akusztika: hangelnyelés – 0,70 w
hangcsillapítás – 36 dB T
Karc-, és ütésálló felület.
Felszerelhető a szabványos 24 mm-es tartósínre.

Prelude 24mm XL / TL

Size:	**600 x 600 x 19mm**
Sound absorption α_W:	**0.70 (H)**
Sound attenuation Dncw:	**36 dB**
Light reflectance:	**88%**
Fire reaction:	**Class 0/Class1**
Humidity resistance:	**95RH**
Thermal conductivity λ:	**0.052-0.057 W/m°K**
Weight:	**5.2 Kg/m²**

Armstrong Vector Ultima típusú álmennyezeti rendszer. Alapelv az álmennyezetek építésénél, hogy minél homogénebb, finomabban perforált elemeket használjanak, rejtett bordákkal. A mennyezetbe építendő szerelvények lehetőleg szabályosan a vázra kikonszignált, azonos színű elemek legyenek.

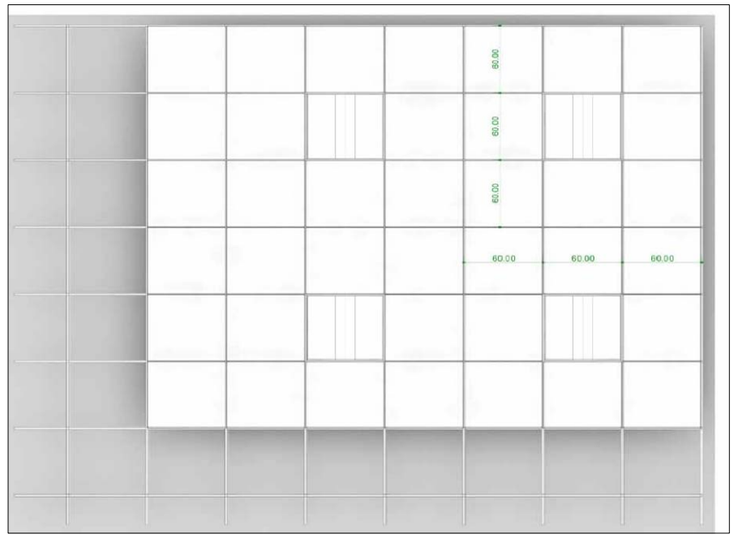

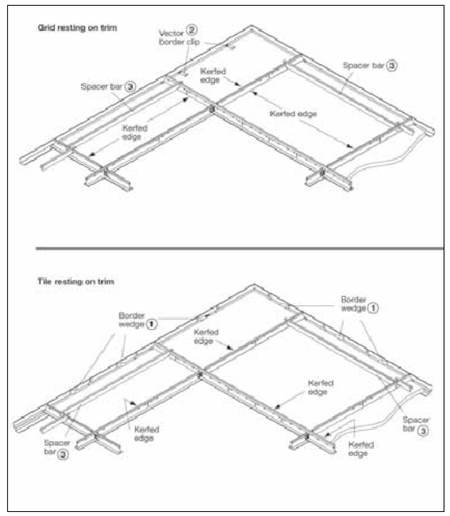

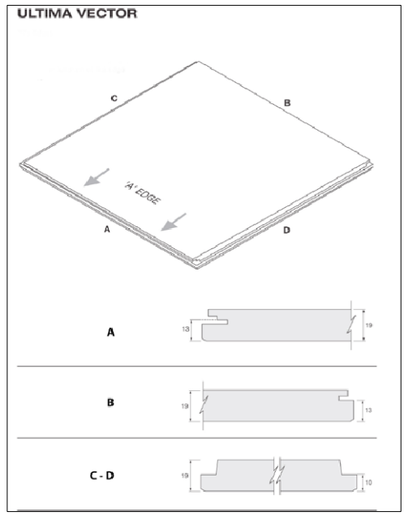

Armstrong Vector Ultima típusú álmennyezeti rendszer. Alapelv az álmennyezetek építésénél, hogy minél homogénebb, finomabban perforált elemeket használjanak, rejtett bordákkal. A mennyezetbe építendő szerelvények lehetőleg szabályosan a vázra kikonszignált, azonos színű elemek legyenek.

MAGYAR POSTA ZRT.
POSTABELSŐ ARCULATI BÚTORKATALÓGUS "AB"
ÁLMENNYEZET

Elemszám	AB / 2011 / A – 14		
		Oldalszám	17

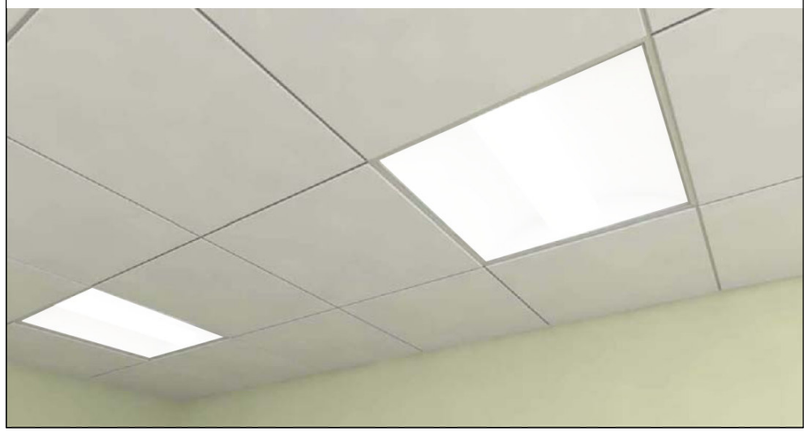

Ál mennyezetbe süllyesztett világítótest. Több cég által különböző paraméterekkel, de megegyező méretekkel és kialakítással gyártott 60x60 cm-es LED lámpatest.
min. 3500 Kelvin, min. műszaki minőség:OSRAM, PHILIPS

(A lámpatest a korábbi 4x18W kompakt fénycsöves lámpatest kiváltására alkalmazandó)

MAGYAR POSTA ZRT.
POSTABELSŐ ARCULATI BÚTORKATALÓGUS"AB"

ÁLMENNYEZETBE SÜLLYESZTHETŐ
NÉGYZETES LED VILÁGÍTÓTEST

Elemszám	AB / 2018 / A - 15		
		Oldalszám	18

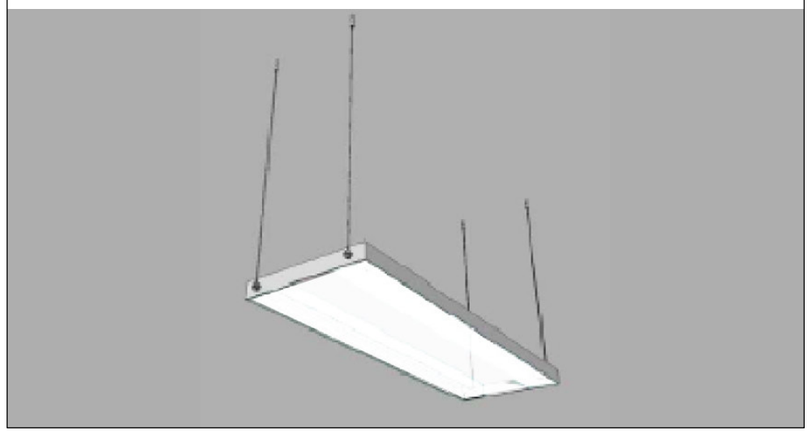

Minden esetben alkalmazandó, amikor a(z) (ál) mennyezet 320 cm fölött van. A fényforrásnak 320 cm magasan kell lennie. Elhelyezésének alap igazodási pontja(i) a diszkréciós sáv(ok), és e sáv fölött, azzal egy tengelyen kerül elhelyezésre.(~120x40 cm)
Min. 3500 Kelvin, min. műszaki minőség:OSRAM, PHILIPS

(A lámpatest a korábbi 2x36W kompakt fénycsöves lámpatest kiváltására alkalmazandó)

MAGYAR POSTA ZRT.
POSTABELSŐ ARCULATI BÚTORKATALÓGUS"AB"

LED VILÁGÍTÁS - MENNYEZETI, FÜGGESZTETT

Elemszám	AB / 2018 / A - 16		
		Oldalszám	18

Ál mennyezetbe süllyesztett világítótest. Több cég által különböző paraméterekkel és kialakítással gyártott kerek (~200mm átmérőjű) LED lámpatest. Min. 3500 Kelvin, min. műszaki minőség:OSRAM, PHILIPS
Alkalmazandó a háttérrészeken.

(A lámpatest a korábbi 1x18W vagy 2x18W kompakt fénycsöves lámpatest kiváltására alkalmazandó)

MAGYAR POSTA ZRT.
POSTABELSŐ ARCULATI BÚTORKATALÓGUS"AB"

ÁLMENNYEZETBE SÜLLYESZTHETŐ
KEREK LED VILÁGÍTÓTEST

Elemszám	AB / 2018 / A - 17		
		Oldalszám	18

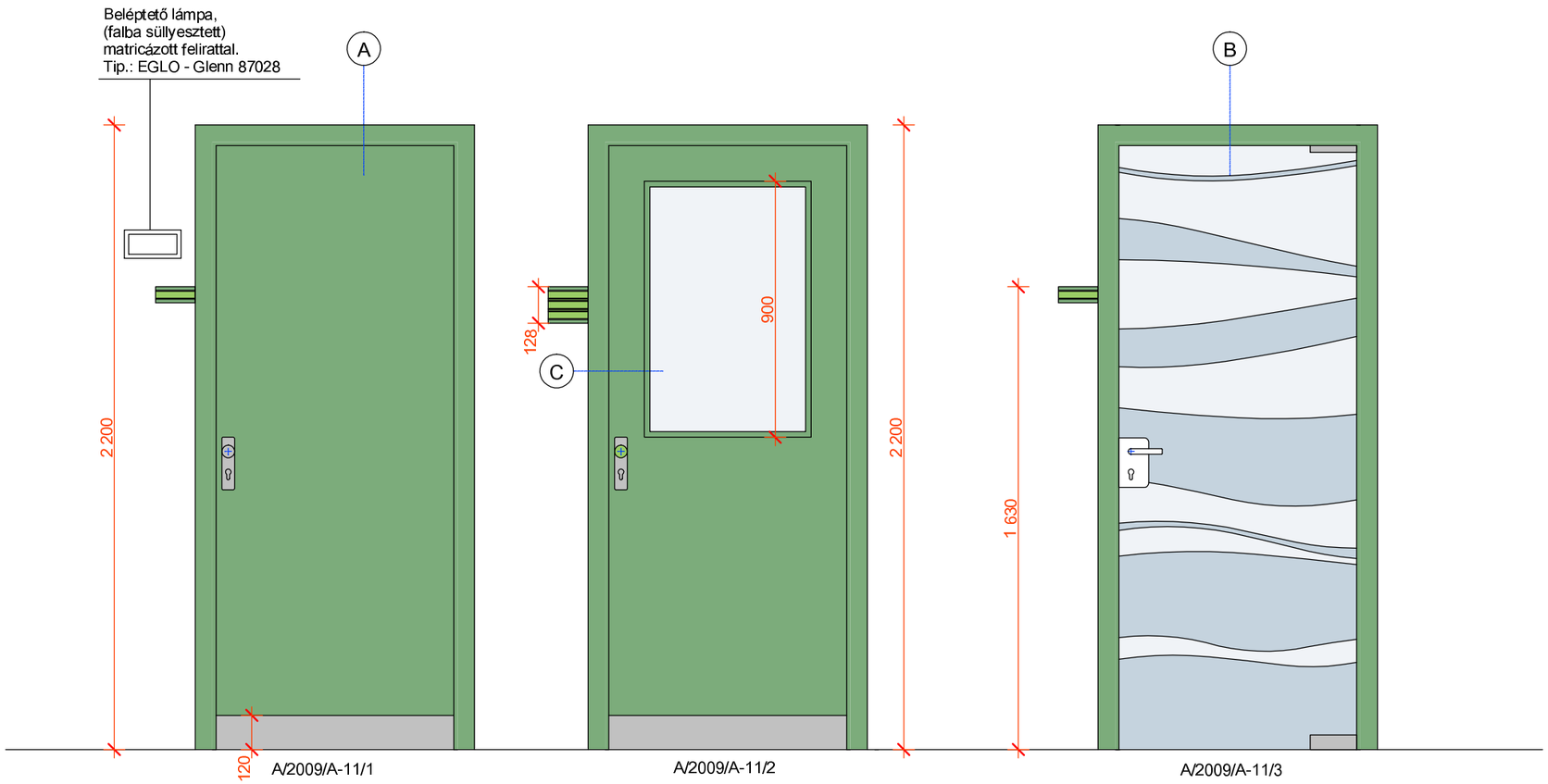

A FŐPÉNZTÁRI DISZKRÉT ELŐTÉR
AJTAJA CSAK EZ A TÍPUS LEHET!

Felirat minta a leghosszabb szöveg esetén

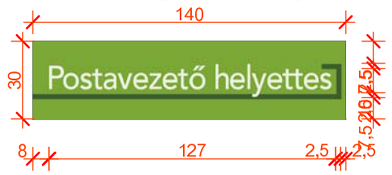

A szöveg jobbra zárt, tehát a bal
oldali 8 mm-es érték változhat.

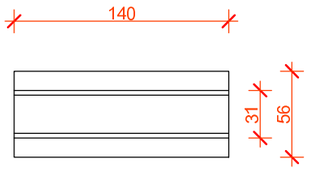

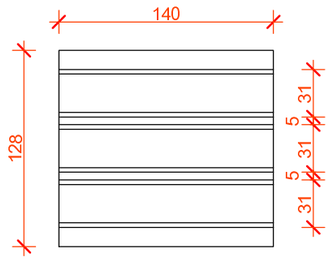

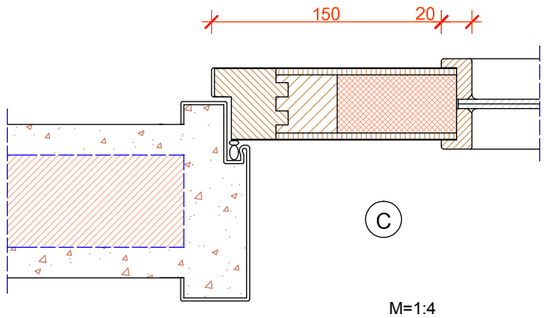

M=1:4

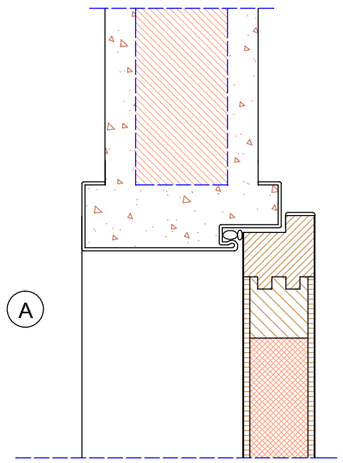

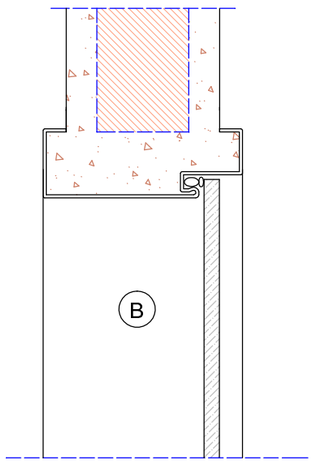

AZ AJTÓK MÉRETE DIN SZABVÁNY SZERINTI IS LEHET.

A faltípusnak és vastagságának megfelelő tokot kell alkalmazni (kőműves, gipszkartontok, stb.)

FELHASZNÁLT ANYAGOK:

Ajtólap: Üreges (a főpénztár esetében tömör) forgácslap középrész, kétoldalt 4 mm-es farostlemez és RESOPAL 0661-60 -as színű dekorlemez borítással. Az élképzés takart juhar "T" lécezés. A lábazatborítás Homopal 682-es dekorlemezből készül.
Üvegezett ajtólap esetén a beszegezőléc azonos színűre lakkozott bükk fűrészárúból készül. Az üvegbetét anyaga 2x3 mm -es opál fóliával ragasztott biztonsági üveg, kivéve a főpénztári előtér ajtaját, ahol MABISZ A3-as biztosági üveget kell használni.
Ajtótok és borítás: Acél ajtótok (csatlakozó falazat típusához illeszkedő kivitel) RAL 6021 középzöld színben
Névtábla: 10 mm-es, azonos színű dekorlemezzel borított mdf lapból készül. Szélessége 140 mm, magasságát a felirat mennyisége határozza meg. A feliratok elhelyezése típus műanyag sínekkel történik.
Valamennyi látszó szabad él színazonos, 2 mm-es ABS élzárást kap.
Az ajtótípusokat a megbízóval egyeztetve kell kiválasztani. Magasságuk a rajz, vagy DIN szabvány szerinti, szélességük változó lehet.
Edzett üvegajtó esetén a minta savmaratott, vagy fóliázott lehet, külön sablon alapján.
Ugyancsak külön sablon alapján kell készíteni a feliratokat is.

SZERELVÉNYEK:
Kilincsgarnitúra:FSB Modell 1015/ 1450 03 Aluminium
Húzógombbal: FSB 1015/1966 Aluminium
Üvegajtózár: Schachermayer 11.260/261 233 129L; 233 130R
Névtáblasín: Tip.: INDOOR (TheCo Kft.)
Ajtópántok: Schachermayer Anuba 3 dim. mattkróm pántsapkákkal.

MAGYAR POSTA ZRT.
POSTABELSŐ ARCULATI BÚTORKATALÓGUS "AB"

ÜGYFÉLTÉRI BELSŐ AJTÓK

Elemszám	AB / 2018 / A - 18		
Méretarány	M=1:20	Oldalszám	19

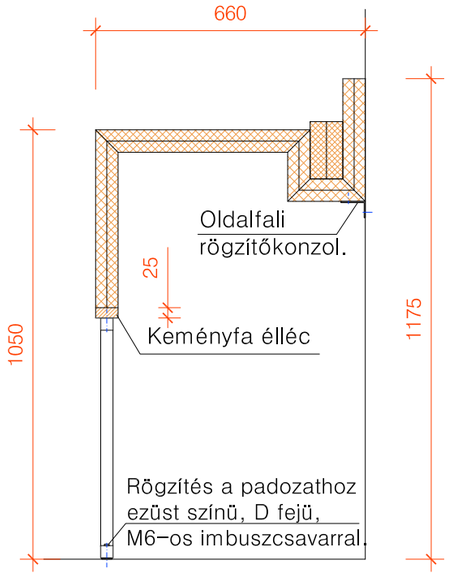

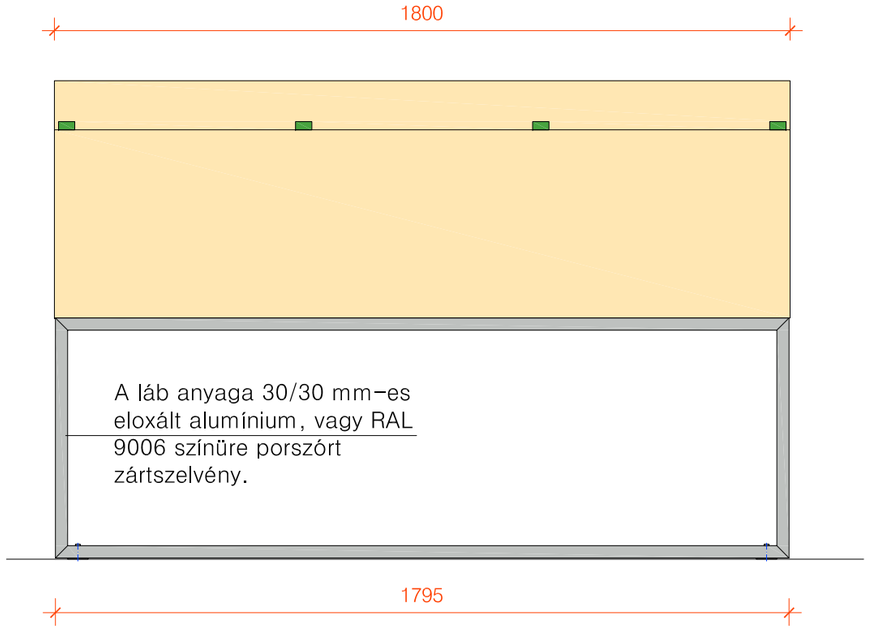

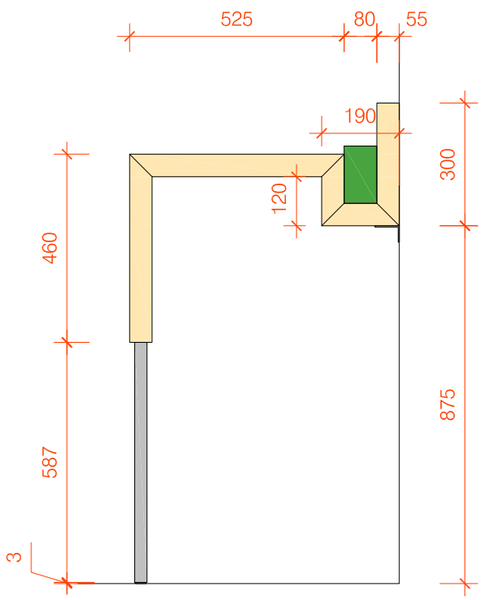

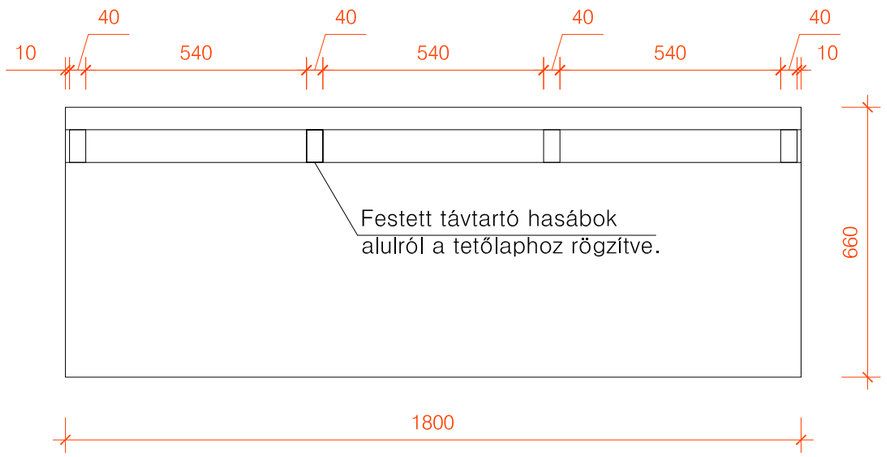

FELHASZNÁLT ANYAGOK:

Tetőlap:
Vastagsága 55 mm. Két réteg egalizált forgácslapból készül, Resopal 4209-60 színű (juhar) dekorlemez borítással színazonos ABS élzárással.
Távtartó hasábok:
Két réteg 40 mm vastag mdf lapból készülnek, R=2 mm-es élgömbölyítéssel, RAL 6018 színűre lakkozva.

SZERELVÉNYEK:

Láb: 695x587 mm-es gér-illesztésű keret, melynek anyaga 30/30 mm-es zártszelvény, ezüst színűre eloxált alumíniumból, vagy RAL 9006 színűre porszórt acélszelvényből.
Oldalfali rögzítőkonzol: 60/40/3x500 mm-es acél "L" profil, RAL 9006 színűre porszórva.
Csúszótalpak: Forest 00015505315.

TARTOZÉK:

3 db A/2009/K - 63 jelű nyomtatványtartó.

MAGYAR POSTA ZRT.
POSTABELSŐ ARCULATI BÚTORKATALÓGUS "AB"

ÍRÓPULT KONZOLOS, FALLAL PÁRHUZAMOS

Elemszám	AB / 2011 / A – 19		
Méretarány	M=1:15	Oldalszám	20

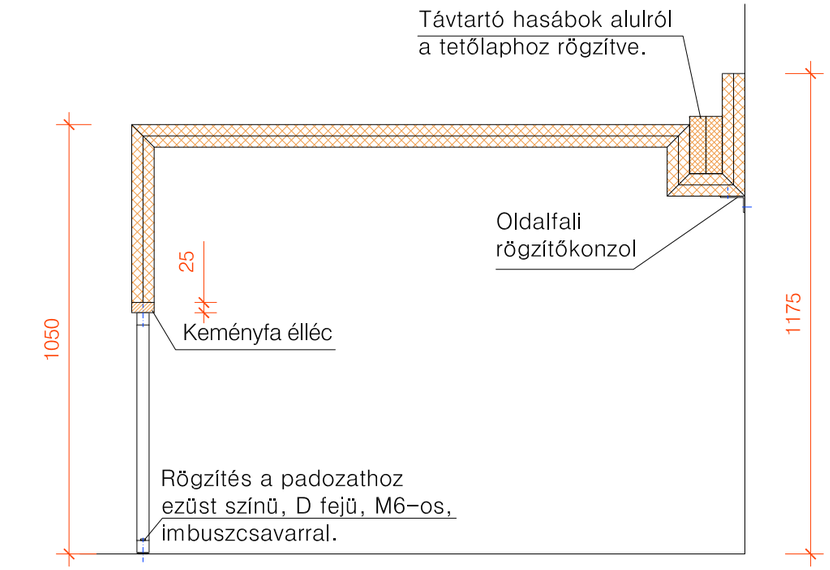

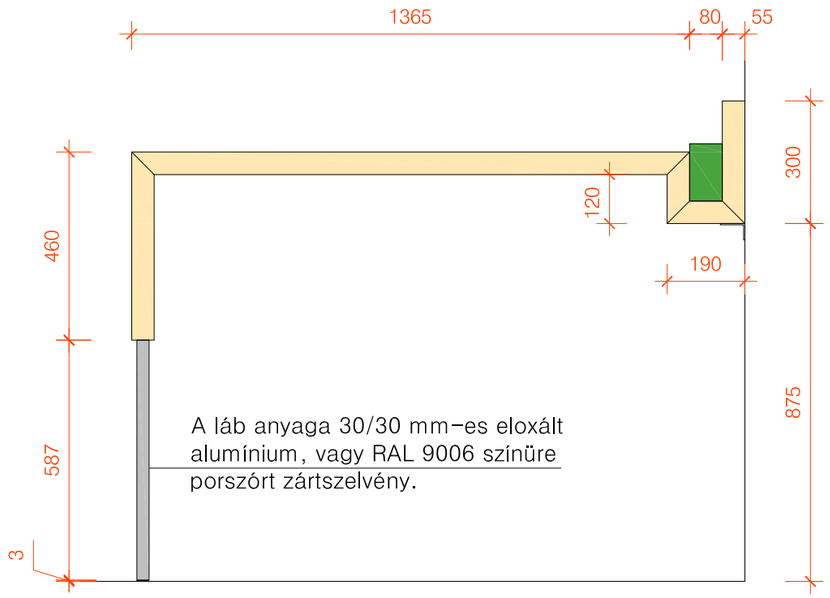

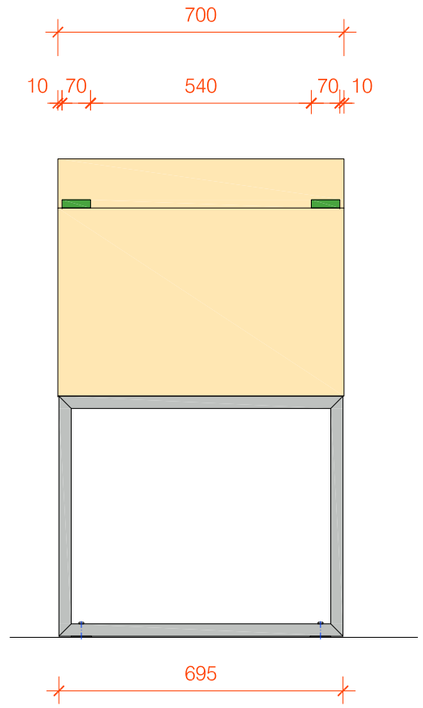

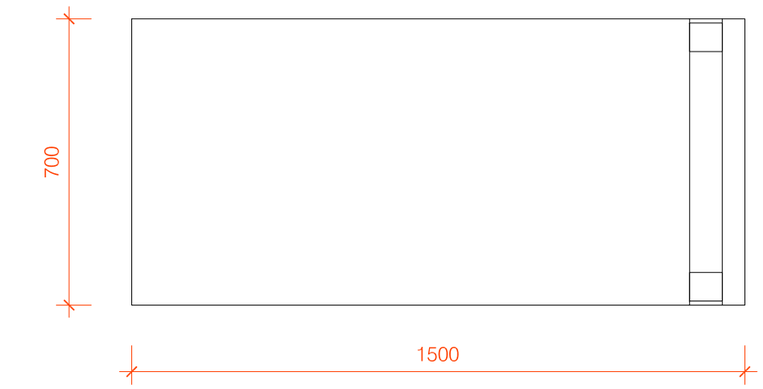

FELHASZNÁLT ANYAGOK:

Tetőlap:
Vastagsága 55 mm. Két réteg egalizált forgácslapból készül, Resopal 4209-60 színű (juhar) dekorlemez borítással színazonos ABS élzárással.
Távtartó hasábok:
Két réteg 40 mm vastag mdf lapból készülnek, R=2 mm-es élgömbölyítéssel, RAL 6018 színűre lakkozva.

SZERELVÉNYEK:

Láb: 695x587 mm-es gér-illesztésű keret, melynek anyaga 30/30 mm-es zártszelvény, ezüst színűre eloxált alumíniumból, vagy RAL 9006 színűre porszórt acélszelvényből.
Oldalfali rögzítőkonzol: 60/40/3x500 mm-es acél "L" profil, RAL 9006 színűre porszórva.
Csúszótalpak: Forest 00015505315.

TARTOZÉK:

1 db A/2009/K - 63 jelű nyomtatványtartó.

MAGYAR POSTA ZRT.
POSTABELSŐ ARCULATI BÚTORKATALÓGUS "AB"

LEVÉLSZEKRÉNY NÉLKÜLI ÍRÓPULT

Elemszám	AB / 2011 / A – 20		
Méretarány	M=1:15	Oldalszám	21

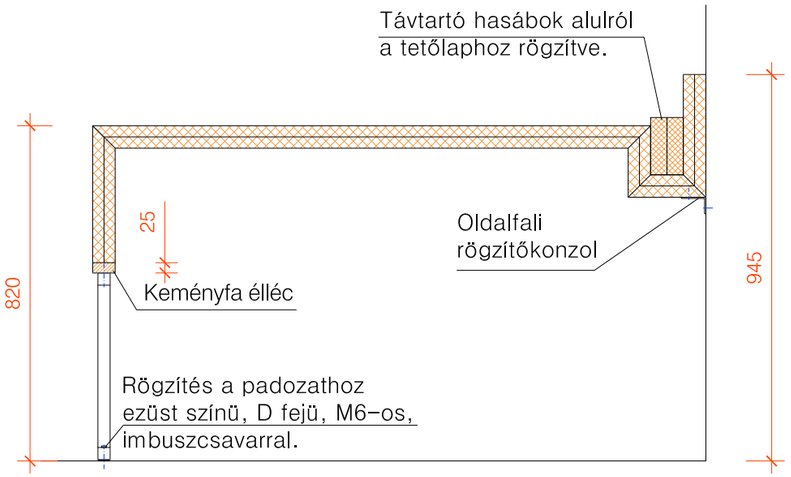

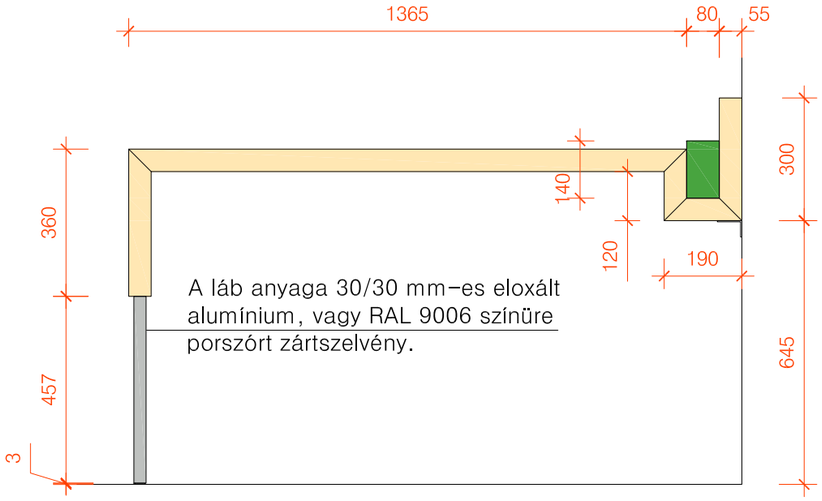

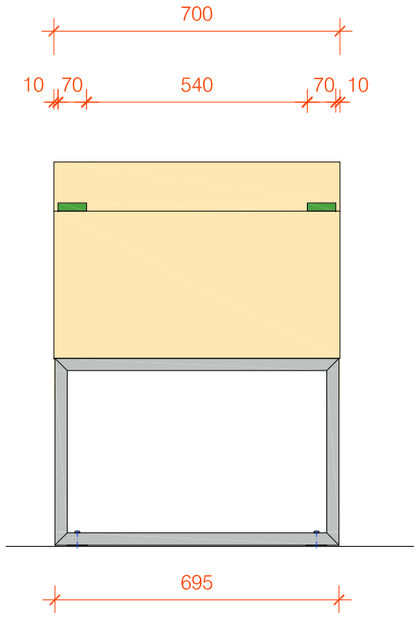

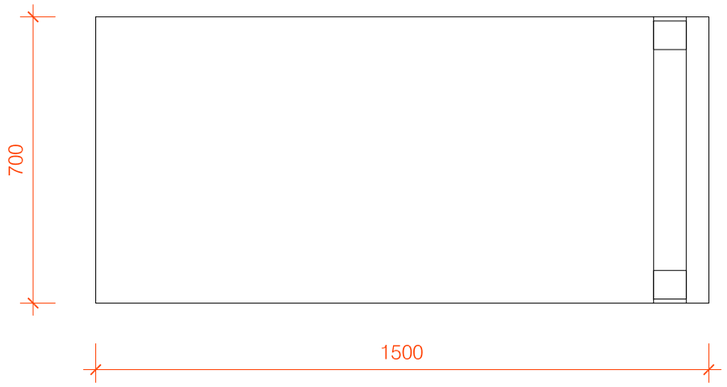

FELHASZNÁLT ANYAGOK:

Tetőlap:
Vastagsága 55 mm. Két réteg egalizált forgácslapból készül, Resopal 4209-60 színű (juhar) dekorlemez borítással színazonos ABS élzárással.
Távtartó hasábok:
Két réteg 40 mm vastag mdf lapból készülnek, R=2 mm-es élgömbölyítéssel, RAL 6018 színűre lakkozva.

SZERELVÉNYEK:
Láb: 695x587 mm-es gér-illesztésű keret, melynek anyaga 30/30 mm-es zártszelvény, ezüst színűre eloxált alumíniumból, vagy RAL 9006 színűre porszórt acélszelvényből.
Oldalfali rögzítőkonzol: 60/40/3x500 mm-es acél "L" profil, RAL 9006 színűre porszórva.
Csúszótalpak: Forest 00015505315.

TARTOZÉK:
1 db A/2009/K - 63 jelű nyomtatványtartó.

MAGYAR POSTA ZRT.
POSTABELSŐ ARCULATI BÚTORKATALÓGUS "AB"

LEVÉLSZEKRÉNY NÉLKÜLI ÍRÓPULT MOZGÁSKORLÁTOZOTTAK SZÁMÁRA

Elemszám	AB / 2011 / A – 21		
Méretarány	M=1:15	Oldalszám	22

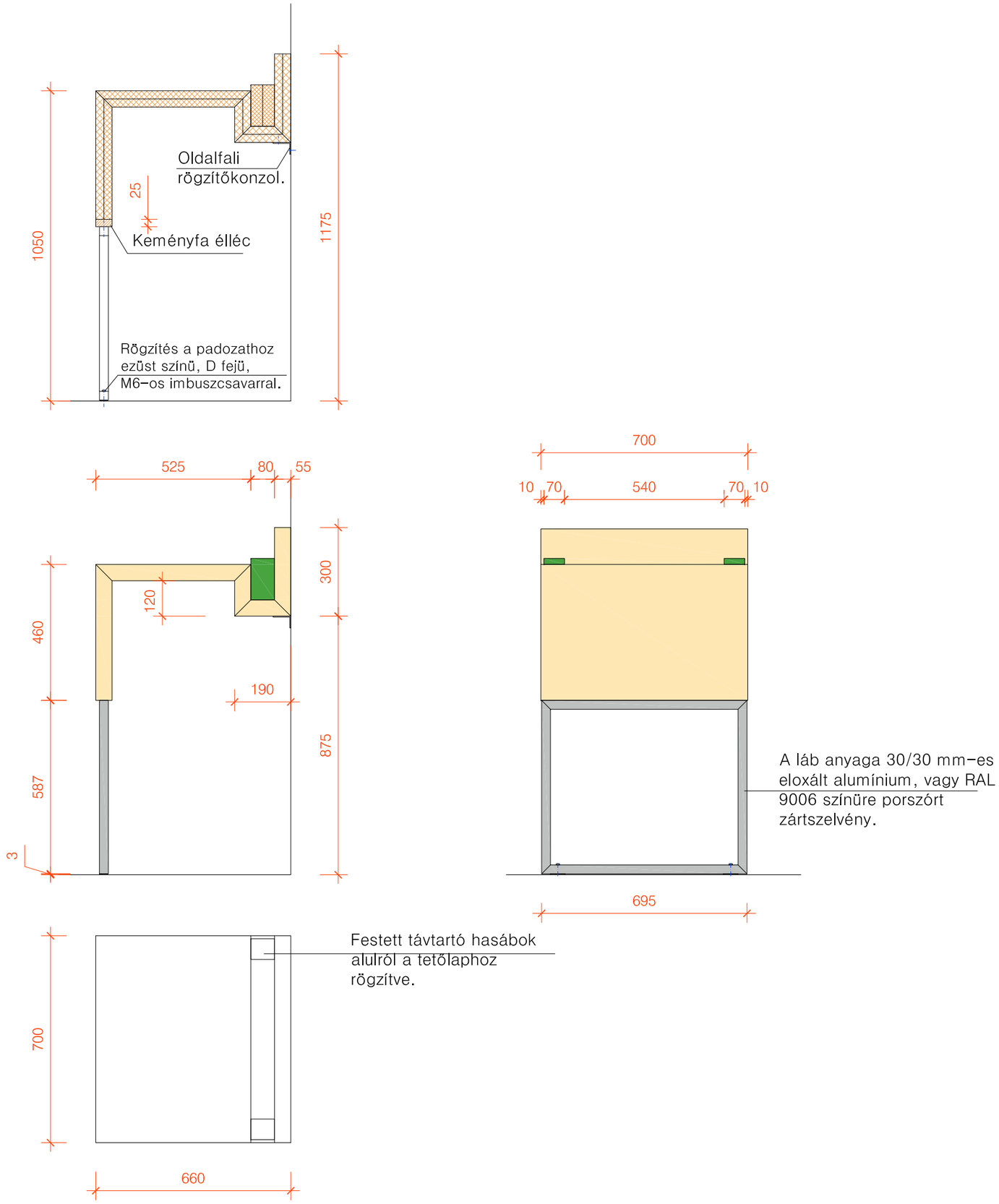

FELHASZNÁLT ANYAGOK:

Tetőlap:
Vastagsága 55 mm. Két réteg egalizált forgácslapból készül, Resopal 4209-60 színű (juhar) dekorlemez borítással színazonos ABS élzárással.
Távtartó hasábok:
Két réteg 40 mm vastag mdf lapból készülnek, R=2 mm-es élgömbölyítéssel, RAL 6018 színűre lakkozva.

SZERELVÉNYEK:

Láb: 695x587 mm-es gér-illesztésű keret, melynek anyaga 30/30 mm-es zártszelvény, ezüst színűre eloxált alumíniumból, vagy RAL 9006 színűre porszórt acélszelvényből.
Oldalfali rögzítőkonzol: 60/40/3x500 mm-es acél "L" profil, RAL 9006 színűre porszórva.
Csúszótalpak: Forest 00015505315.

TARTOZÉK:

1 db A/2009/K - 63 jelű nyomtatványtartó.

MAGYAR POSTA ZRT.
POSTABELSŐ ARCULATI BÚTORKATALÓGUS "AB"

LEVÉLSZEKRÉNY NÉLKÜLI KICSI ÍRÓPULT

Elemszám	AB / 2011 / A – 22		
Méretarány	M=1:15	Oldalszám	23

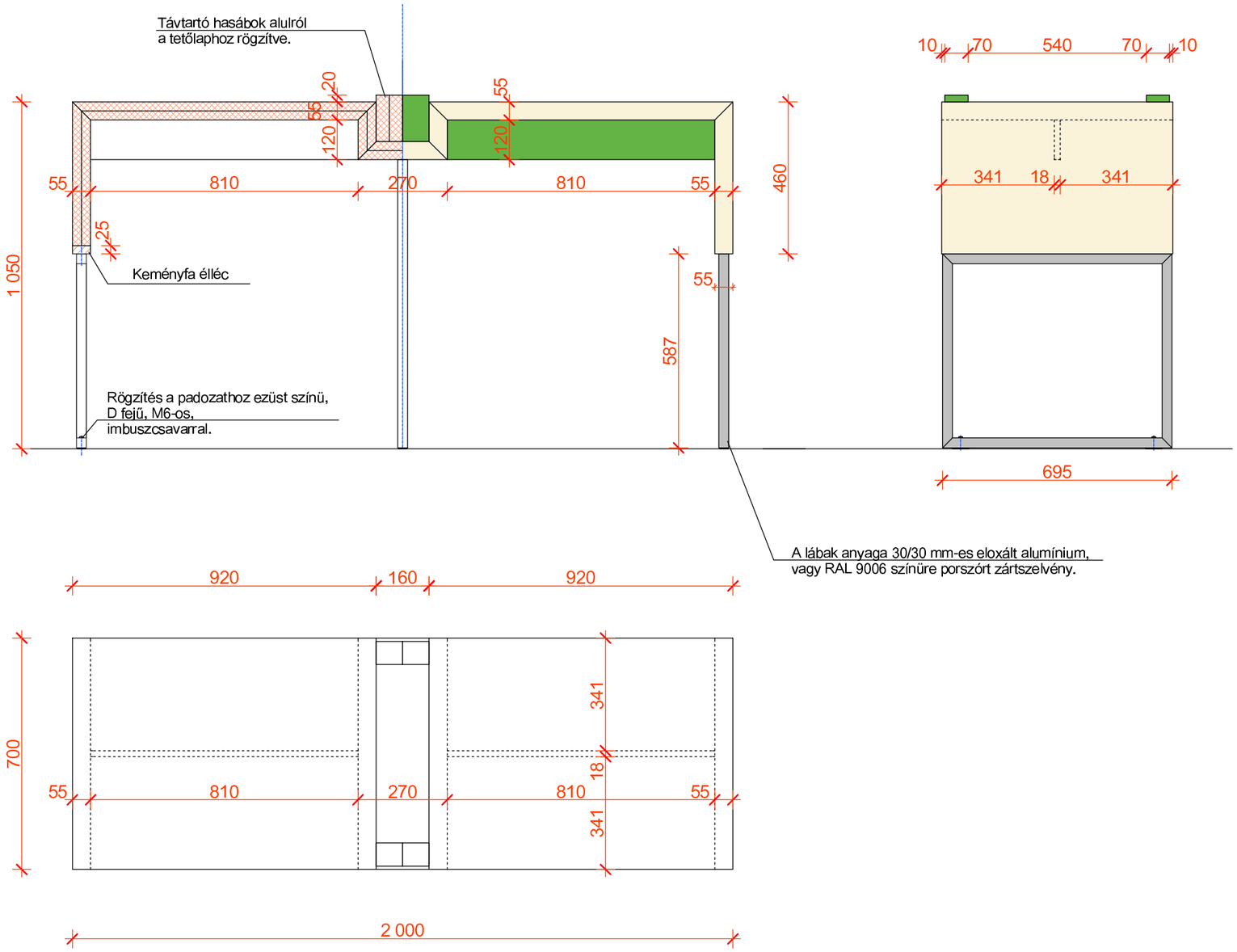

FELHASZNÁLT ANYAGOK:

Tetőlap:
Vastagsága 55 mm. Két réteg egalizált forgácslapból készül, Resopal 4209-60 színű (juhar) dekorlemez borítással színazonos ABS élzárással.
Távtartó hasábok:
Két réteg 40 mm vastag mdf lapból készülnek, R=2 mm-es élgömbölyítéssel, RAL 6018 színűre lakkozva.

SZERELVÉNYEK:

Láb: 695x587 mm-es gér-illesztésű keret, melynek anyaga 30/30 mm-es zártszelvény, ezüst színűre eloxált alumíniumból, vagy RAL 9006 színűre porszórt acélszelvényből.
Csúszótalpak: Forest 00015505315.

TARTOZÉK:

2 db A/2018/K - 63 jelű nyomtatványtartó.

MAGYAR POSTA ZRT.
POSTABELSŐ ARCULATI BÚTORKATALÓGUS"AB"

ÍRÓPULT SZABADON ÁLLÓ

Elemszám	AB / 2018 / A - 23		
Méretarány	M=1:15	Oldalszám	24

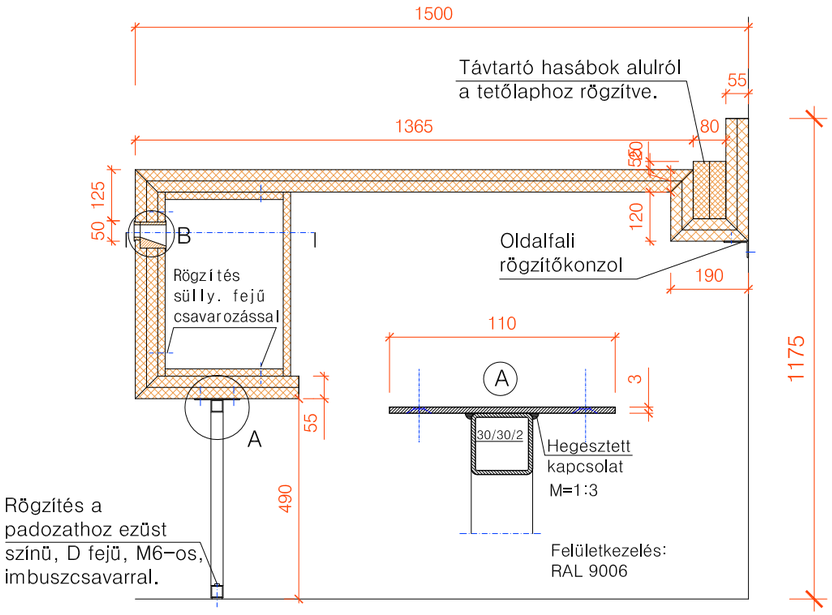

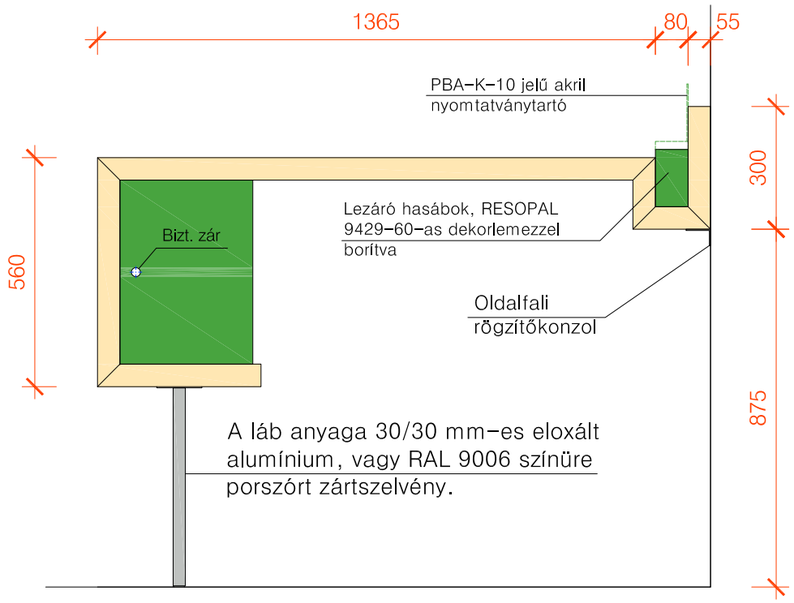

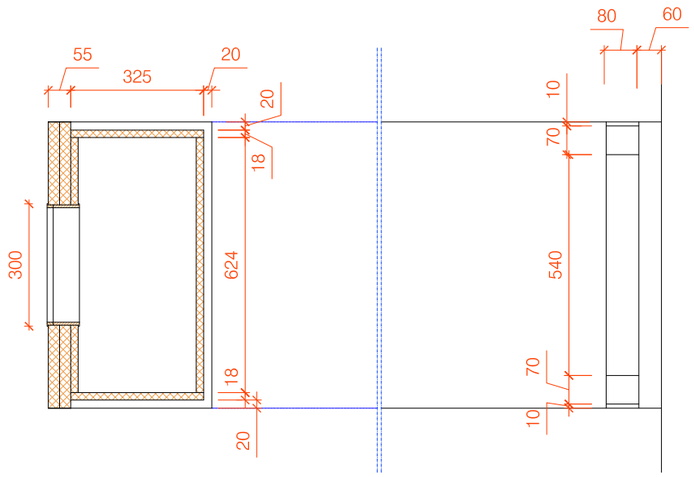

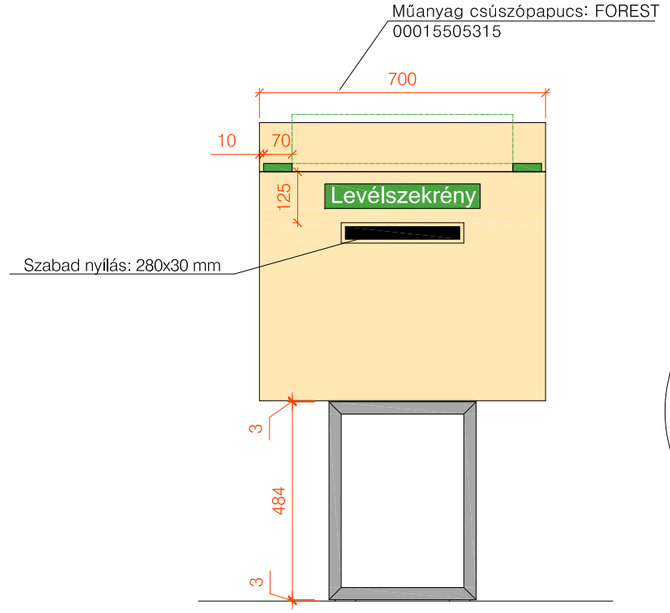

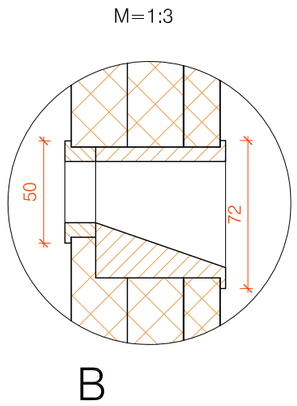

FELHASZNÁLT ANYAGOK:

Külső korpusz és tetőlap:
55 mm vastag szendvicsszerkezet, amely 2x28 mm-es natur forgácslap, egalizált magrésszel és kétoldalon RESOPAL 4209-60 színű (juhar) dekorlemezborítással készül.
Belső korpusz (postaláda):
16 mm-es natúr forgácslap, mindkét oldalon RESOPAL 9429-60 színű dekorlemezzel borítva.
Bedobónyílás keretezése:
Juhar fűrészárú, szabad élek R=1 mm-es gömbölyítéssel, felületkezelés selyemfényű lakkozás.

ÉLLEZÁRÁS: Színazonos ABS élzáróval.

SZERELVÉNYEK:
Oldalfali rögzítőkonzol: 60/30/3 mm-es "L" vas, RAL 9006 színűre porszórva. Hossza 500 mm.
Láb: Egyedi gyártású, 30/30/2 mm-es zártszelvényből hegesztve, hegesztett rögzítőtalppal, a rajzon megadott méretekkel.
A csúszótalpak típusa: FOREST 00015505315.
Felületkezelés porszórással, RAL 9006 színben.
Zár: Biztonsági cilinderzár.

TARTOZÉK:
1 db A/2009/K-63 jelű plexi nyomtatványtartó

MAGYAR POSTA ZRT.
POSTABELSŐ ARCULATI BÚTORKATALÓGUS "AB"

ÍRÓPULT FALRA MERŐLEGES, LEVÉLSZEKRÉNNYEL

Elemszám	AB / 2011 / A – 24		
Méretarány	M=1:15	Oldalszám	25

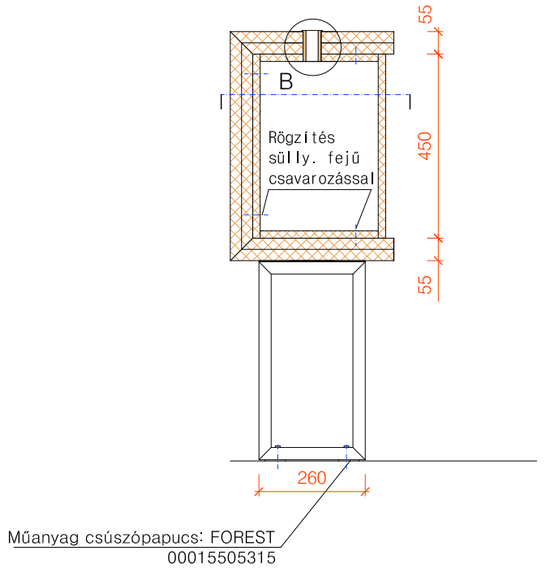

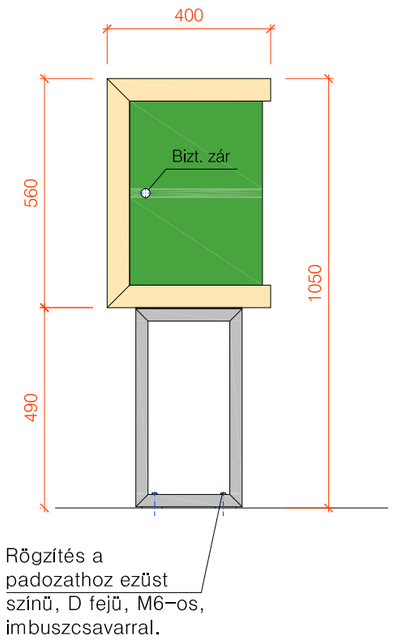

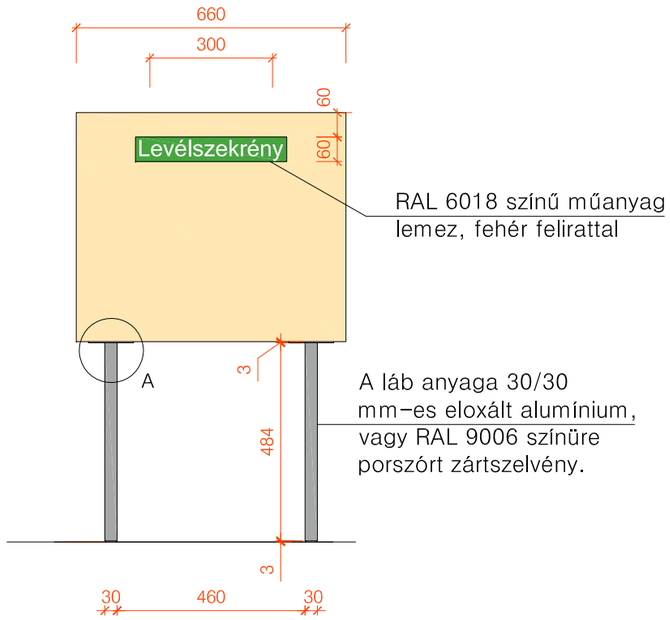

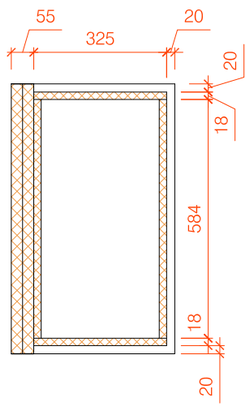

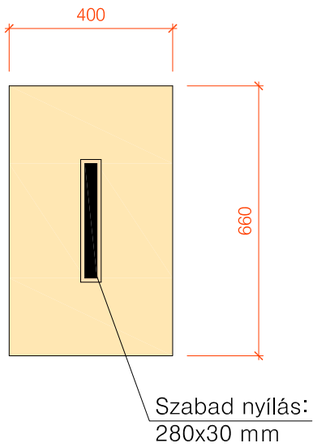

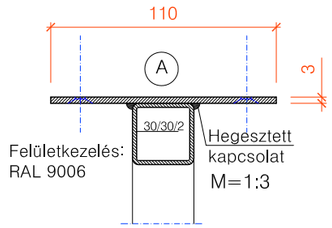

M=1:3

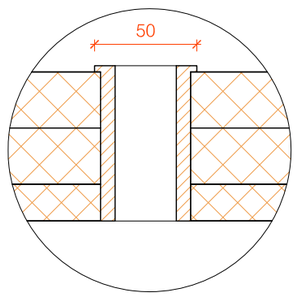

B

FELHASZNÁLT ANYAGOK:

Külső korpusz:
55 mm vastag szendvicsszerkezet, amely 2x28 mm-es natur forgácslap, egalizált magrésszel és kétoldalon RESOPAL 4209-60 színű (juhar) dekorlemezborítással készül.
Belső korpusz (postaláda):
16 mm-es natúr forgácslap, mindkét oldalon RESOPAL 9429-60 színű dekorlemezzel borítva.
Bedobónyílás keretezése:
Juhar fűrészárú, szabad élek R=1 mm-es gömbölyítéssel, felületkezelés selyemfényű lakkozás.

ÉLLEZÁRÁS: Színazonos ABS élzáróval.

SZERELVÉNYEK:

Láb: Egyedi gyártású, 30/30/2 mm-es zártszelvényből hegesztve, hegesztett rögzítőtalppal, a rajzon megadott méretekkel.
A csúszótalpak típusa: FOREST 00015505315.
Felületkezelés porszórással, RAL 9006 színben.
Zár: Biztonsági cilinderzár.

MAGYAR POSTA ZRT.
POSTABELSŐ ARCULATI BÚTORKATALÓGUS "AB"

LEVÉLSZEKRÉNY

Elemszám	AB / 2011 / A – 25		
Méretarány	M=1:15	Oldalszám	26

Betűtípus: AvenirMd_PFL

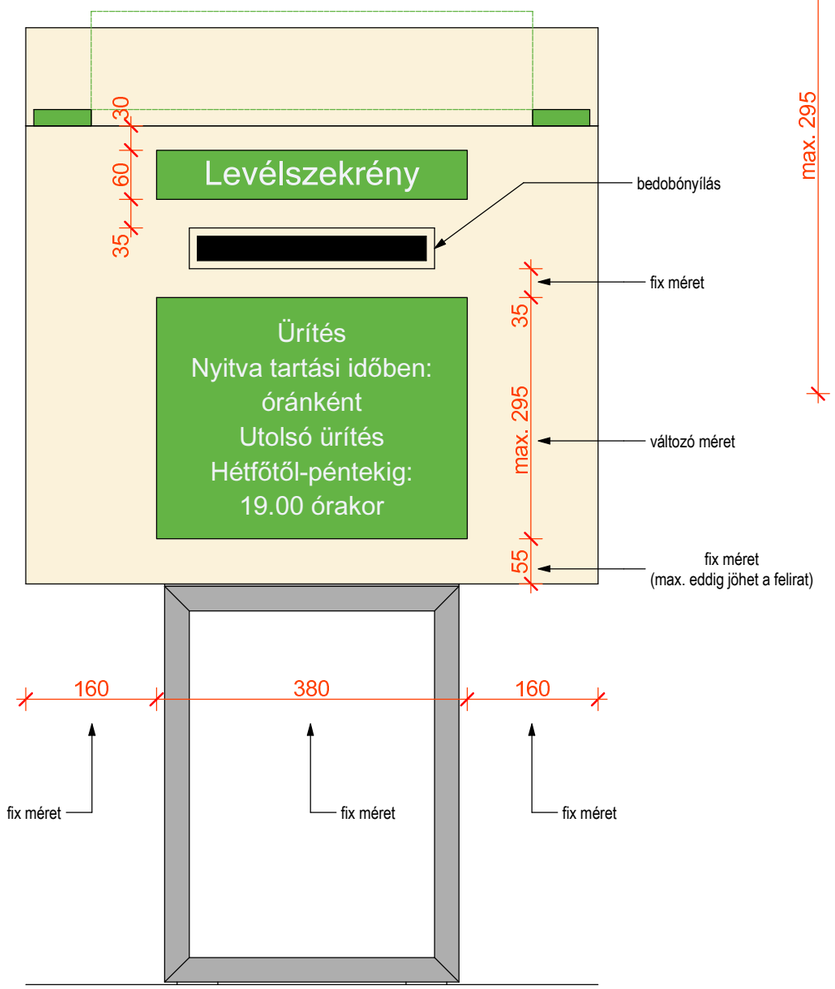

A panel magassága változhat, a megjeleníteni kívánt szöveg mennyisége szerint:

Ürítés
Minden nap:
19.00 órakor

A leveleket elviszik
Minden nap:
19.00 órakor

FELHASZNÁLT ANYAGOK:

min. 3mm vastag RAL 6018 színű műanyag lemez, fehér színű bemart feliratozással.

Rögzítése: vékony kétoldalas ragasztószalaggal

MAGYAR POSTA ZRT.
POSTABELSŐ ARCULATI BÚTORKATALÓGUS"AB"

LEVÉLSZEKRÉNY FELIRAT 1.

Elemszám	AB / 2018 / A - 27		
		Oldalszám	27

Betűtípus: AvenirMd_PFL

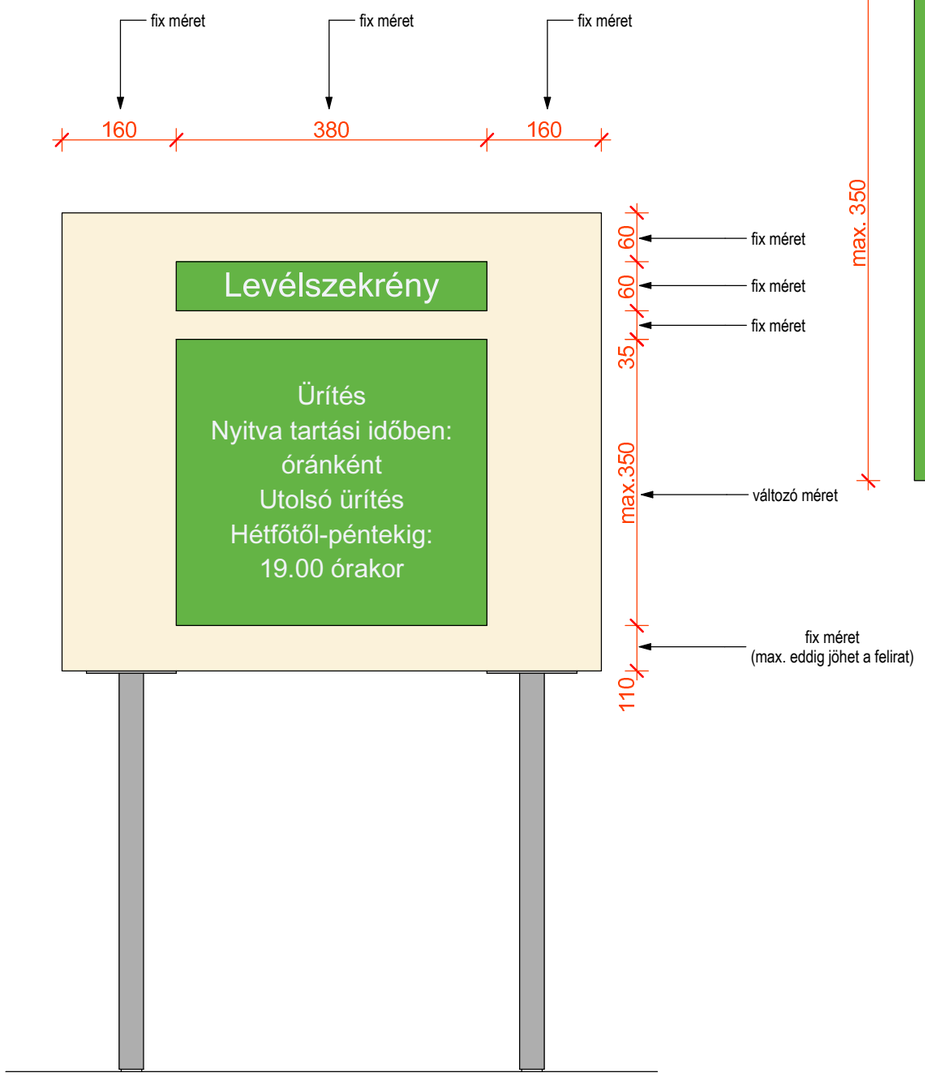

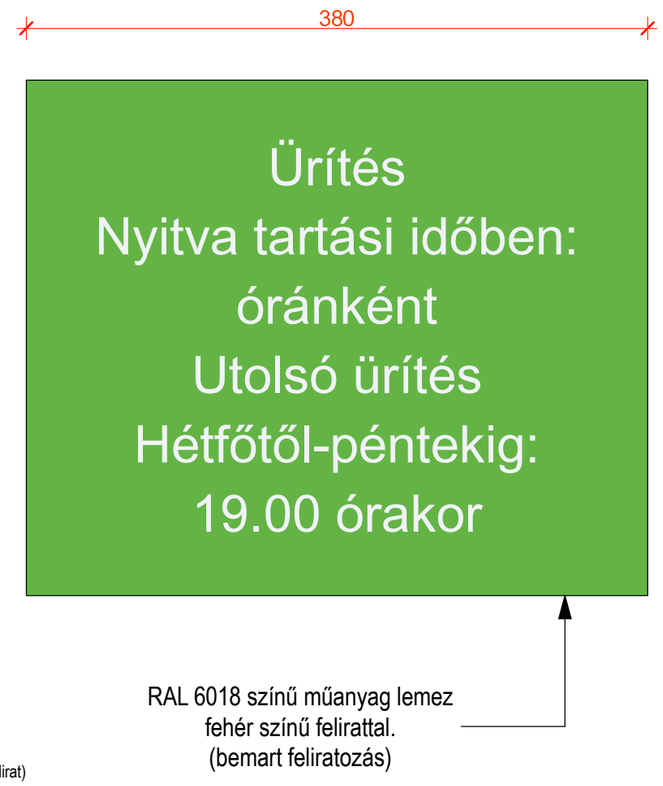

A panel magassága változhat, a megjeleníteni kívánt szöveg mennyisége szerint:

Ürítés
Minden nap:
19.00 órakor

A leveleket elviszik
Minden nap:
19.00 órakor

FELHASZNÁLT ANYAGOK:

min. 3mm vastag RAL 6018 színű műanyag lemez, fehér színű bemart feliratozással.

Rögzítése: vékony kétoldalas ragasztószalaggal

MAGYAR POSTA ZRT.
POSTABELSŐ ARCULATI BÚTORKATALÓGUS"AB"

LEVÉLSZEKRÉNY FELIRAT 2.

Elemszám	AB / 2018 / A - 28		
		Oldalszám	28

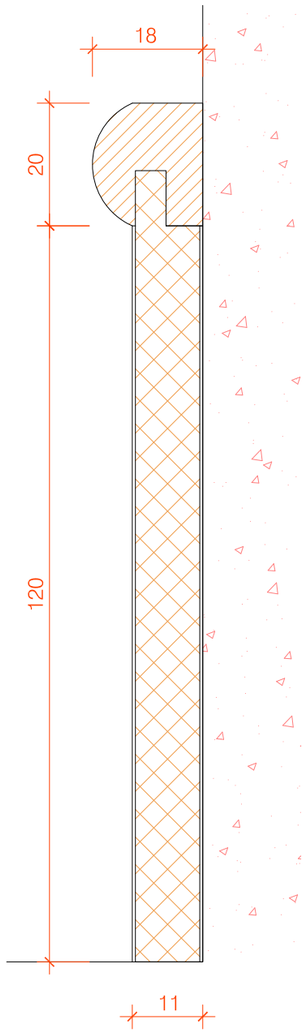

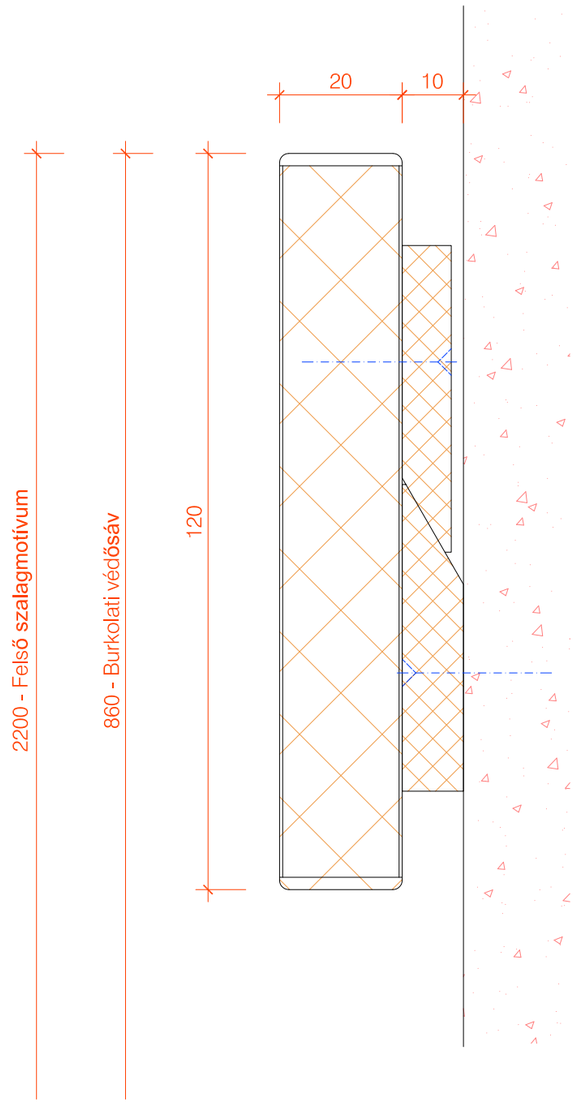

Felhasznált anyagok:

10 mm-es mdf-lap, Homapal 682-es dekorlemezzel, és ellenhúzóval borítva. A felső lezárást selyemfényű lakkal felületkezelt juhar profilléc adja.
A felszerelés ragasztással történik.

Felhasznált anyagok:

19 mm-es forgácslap, Resopal 4209-60 színű dekor-lemezzel, és ellenhúzóval borítva. A felszerelés 10 és 8 mm-es mdf lapból készülő ékléces párnafákkal történik. Az élzárást színazonos, 2 mm-es ABS élzáróval kell késztíteni.

Hajlított rétegelt lemez ülőlapú, könnyű tárgyalószék. Lába eloxált alumínium. Anyagaiban teljesen beleillik az egyedi arculati anyagok kollekciójába.

A magasított változat az üléslap 5 cm magas juhar alátéttel történő megemelésével készül.

MAGYAR POSTA ZRT.
POSTABELSŐ ARCULATI BÚTORKATALÓGUS "AB"
ÜGYFÉLTÉRI ÖNÁLLÓ LÁBAZAT

Elemszám	AB / 2011 / A – 30			
Méretarány	M=1:1		Oldalszám	29

MAGYAR POSTA ZRT.
POSTABELSŐ ARCULATI BÚTORKATALÓGUS "AB"
BURKOLATI VÉDŐSÁV

Elemszám	AB / 2011 / A – 31			
Méretarány	M=1:1		Oldalszám	29

MAGYAR POSTA ZRT.
POSTABELSŐ ARCULATI BÚTORKATALÓGUS "AB"
ÜGYFÉLTÉRI SZÉK III. ÉS III./M

Elemszám	AB / 2011 / A – 32			
		M	Oldalszám	29

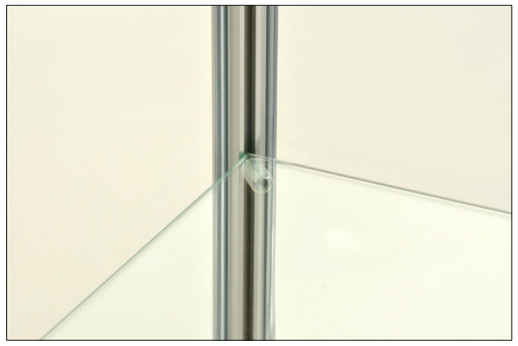

AB / 2018 / A-33

AB / 2018 / A-34

ALUMÍNIUM KERETES ÜVEGVITRIN

(A követendő szín, megjelenés és min. műszaki minőségek megjelölésével)

MÉRETE:
-1000x500x1800mm és 500x500x1800 (szélxmélysxmag.) - 10% eltérés méreteltérés megengedett

KERETSZERKEZET:
-Negyedíves natúr eloxált alumínium keret

FENÉK ÉS TETŐLAP:
-EGGER H1521 jelű lam. forgácslap.(juhar szín)

POLCOK:
-4 db teljes magasságban állítható üvegpolc

LÁBAZAT:
-Szintezhető, 100mm magas

ÜVEGEZÉS:
-4 mm biztonsági nyílóajtó és oldalüveggel
-6 mm biztonsági üveggel tolóajtó esetében

OPCIÓK:
-görgők (2db fékezhető és 2 db önbeálló)
-alsó zárt szekrénytest
-ledes világítás
-Készülhet egyedi méretben is (pl. 1200x450x2150mm vagy 600x450x2150mm postai bemutatási igények szerint)

Opcionálisan készülhet alsó zárt szekrénnyel és világítással is

MAGYAR POSTA ZRT.
POSTABELSŐ ARCULATI BÚTORKATALÓGUS "AB"

ÜVEGVITRINEK 1.

Elemszám	AB / 2018 / A - 33,34

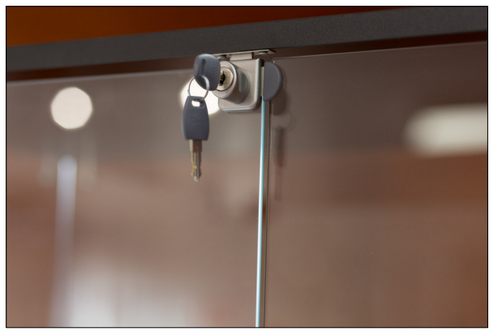

AB / 2018 / A-35

AB / 2018 / A-36

NYÍLÓAJTÓS, KERET NÉLKÜLI ÜVEGVITRIN

(A követendő szín, megjelenés és min. műszaki minőségek megjelölésével)

MÉRETE:
-1000x500x1800mm és 500x500x1800 (szélxmélysxmag.)
10% méreteltérés megengedett

KERETSZERKEZET:
-Minden üvegfelület (oldalak, ajtók, polcok) edzett üvegből

FENÉK ÉS TETŐLAP:
-EGGER H1521 jelű lam. forgácslap.(juhar szín)

POLCOK:
-4 db fix magasságú edzett üvegpolc

LÁBAZAT:
-Szintezhető, 100mm magas

ÜVEGEZÉS:
-min. 4 mm biztonsági nyílóajtó és oldalüveggel, bizt. zárral

Opcionálisan készülhet függőlegesen elhelyezett alu profilba épített led világítással is

MAGYAR POSTA ZRT.
POSTABELSŐ ARCULATI BÚTORKATALÓGUS "AB"

ÜVEGVITRINEK 2.

Elemszám	AB / 2018 / A - 35,36

FELHASZNÁLT ANYAGOK:

A korpusz és a hátfal anyaga 19 mm-es forgácslap, az előbbi RESOPAL 4209-60 (juhar), az utóbbi 0661-60 (középzöld) színű dekorlemez borítással.
Az alumíniumkeretes üvegajtó profil típusa: FOREST SAS 001, 4 mm-es, biztonsági üvegezéssel. A polc-profilok típusa FOREST SAS 004.
A szekrény felszerelése a hátlapon keresztül, átmenő csavarozással történik.

SZERELVÉNYEK:

Húzó: FOREST MT 1317-26ZN2 matt króm
00007255013
Bizt. zár: Schachermayer
Hebelzylinder 505 365 369

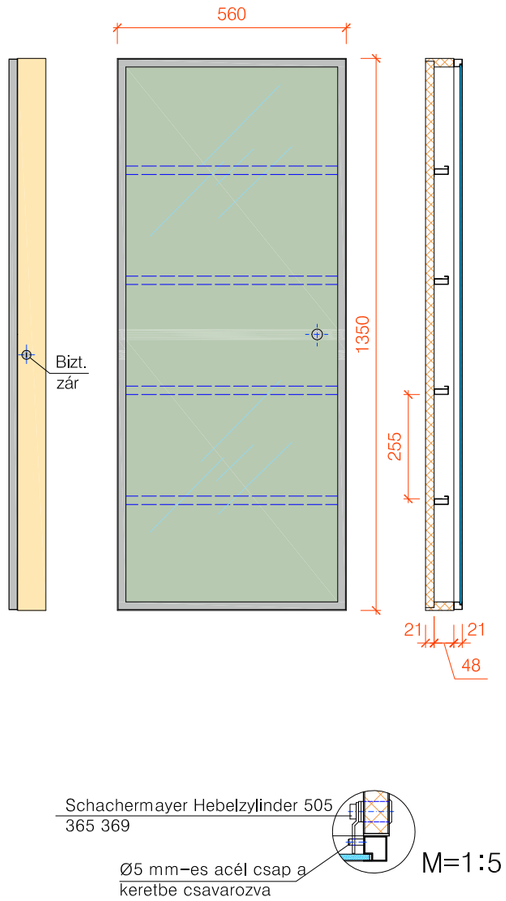

MAGYAR POSTA ZRT.
POSTABELSŐ ARCULATI BÚTORKATALÓGUS "AB"

FALRA AKASZTHATÓ BEMUTATÓ (BÉLYEG) VITRIN

Elemszám	AB / 2011 / A – 37		
Méretarány	M=1:15	Oldalszám	32

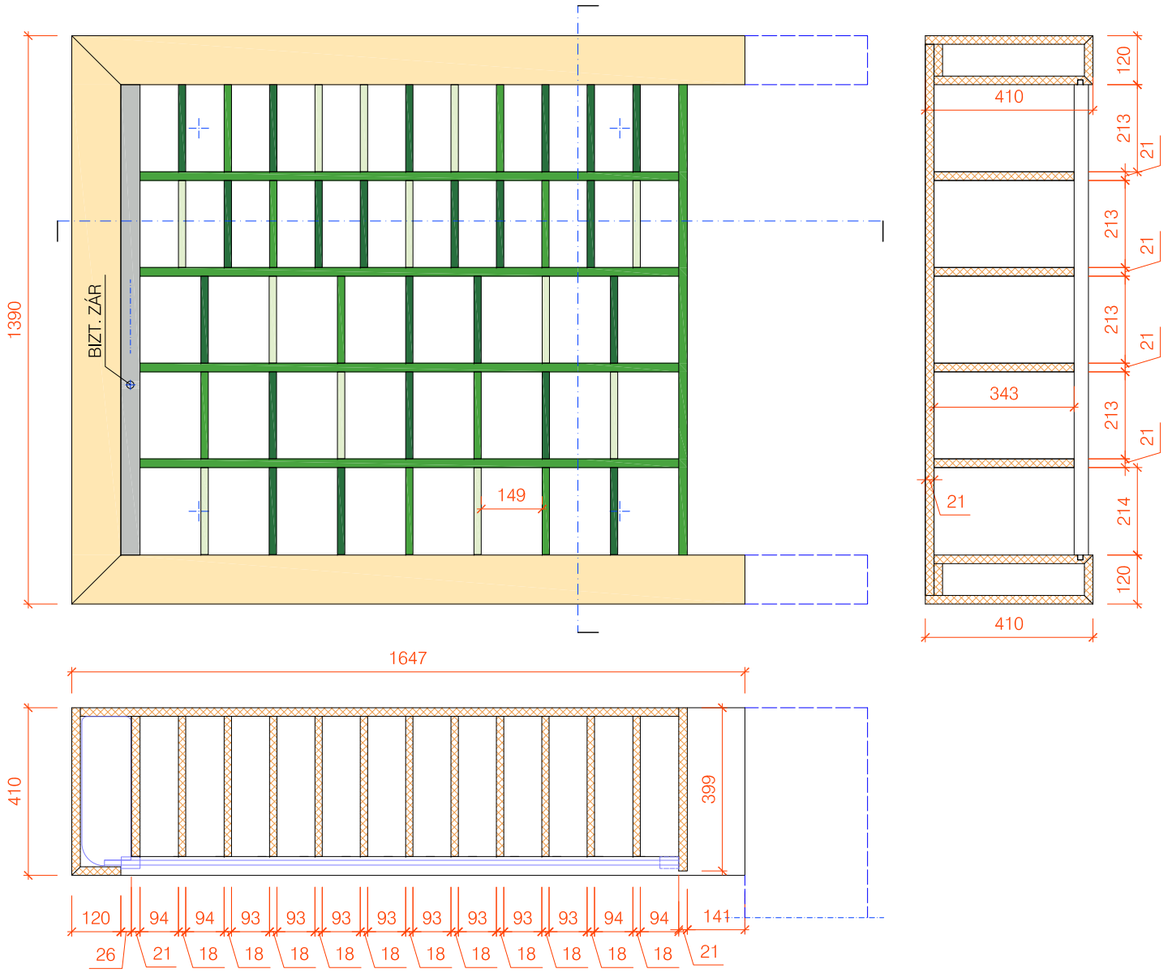

SZERELVÉNYEK: Húzó: Forest 00007550010 Valamennyi vízszintes polc és válasz homlokzati élére átlátszó "Scanner profile"-t kell ragasztani: VKF Renzel - DBR 18. A redőny típusa: REHAU RAUVOLET, decor-line Alu 5427 E23 Horizontaleinsatz Classic-Seitenwandsystem, zárható kivitel.

FELHASZNÁLT ANYAGOK: Valamennyi lapalkatrész kétoldalt dekorlemezzel borított, 19 és 16 (függőleges válaszok)mm-es forgácslapból készül. A hátlap és a keretdoboz RESOPAL 4209-60, színű, a vízszintes válaszok, és a belső lezáró oldal RESOPAL 9429-60, a függőleges válaszok pedig a rajz szerinti elosztásban RESOPAL 0630-60 (sötétzöld), 9429-60 (élénkzöld) és 0400-60 (zöldes krém) színűek. Az éleket színazonos ABS-el kell lezárni. A felszerelés a hátlapon keresztül történik.

MAGYAR POSTA ZRT.
POSTABELSŐ ARCULATI BÚTORKATALÓGUS "AB"

FAKKOS ELEM MH MODUL MELLÉ

Elemszám	AB / 2011 / A – 38		
Méretarány	M=1:15	Oldalszám	32

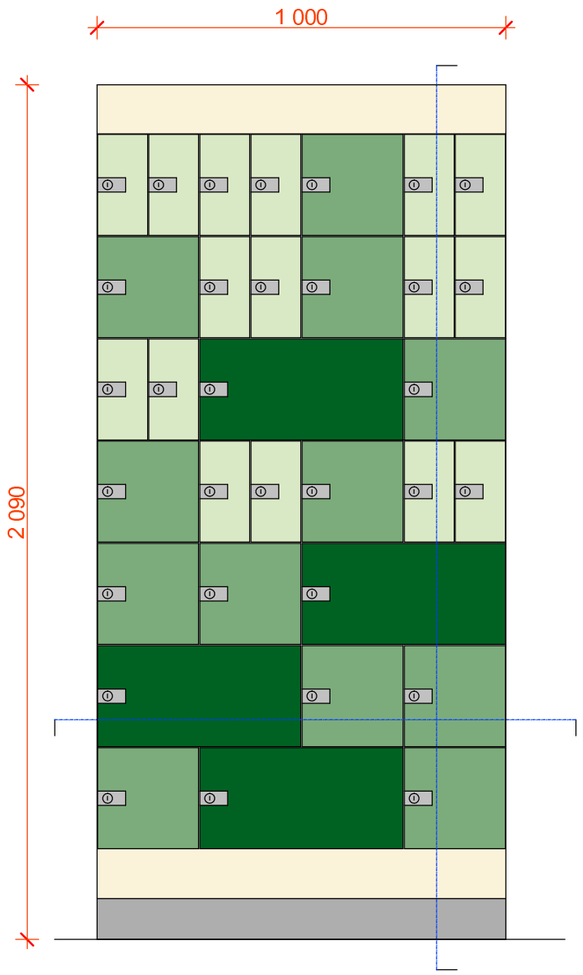

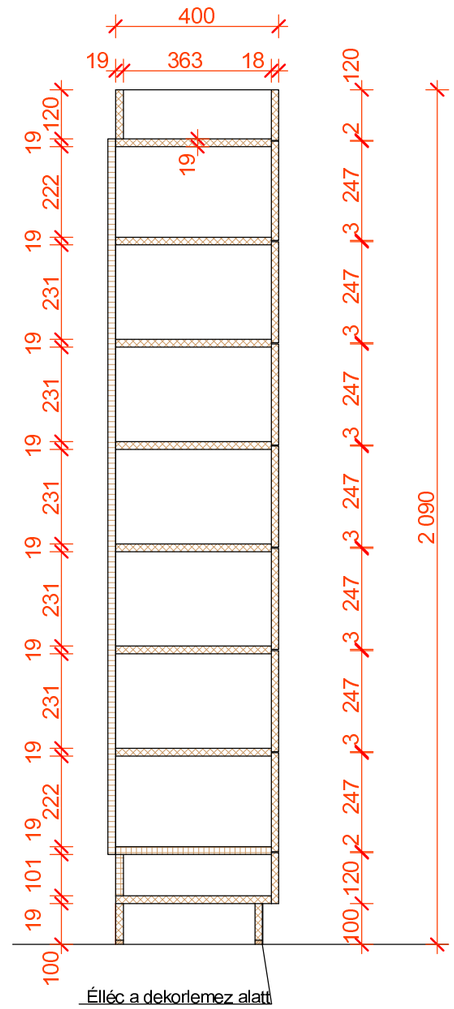

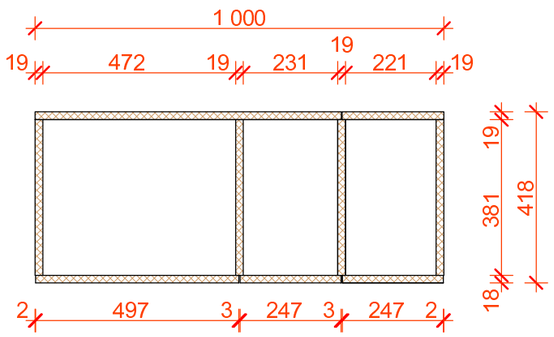

Az ajtólapok színei:

RESOPAL 0630-60

A rekesszám növelésére az ajtótípus felezhető, a szín megtartása mellett.

RESOPAL 0661-60

A rekesszám növelésére az ajtótípus felezhető, a szín megtartása mellett.

RESOPAL 0400-60

FELHASZNÁLT ANYAGOK:

(A követendő szín, megjelenés és min. műszaki minőségek megjelölésével)

- Korpusz: 19 mm-es EGGER U113 ST színű laminált forgácslap.
- Ajtók: 16 mm-es natúr forgácslap, a rajzon megadott színű RESOPAL dekorlemezzel (és ellenhúzó lemezzel) borítva.
- Vízszintes díszítőcsíkok az ajtók alatt és felett: 16 mm-es natúr forgácslap, 4209-60 színű RESOPAL dekorlemezzel (és ellenhúzó lemezzel) borítva.
- Lábazat: Az előlap anyaga 19 mm-es natúr forgácslap, borítása HOMOPAL 682 színű dekorlemez, és ellenhúzó dekor, a többi alkatrész a korpusz anyagából készül.

ÉLLEZÁRÁS: Színazonos ABS élzáróval (a lábazat alsó éle is).

SZERELVÉNYEK:
Ajtópántok típusa: Schachermayer Blum Clip top 103 311 320;
103 311 321. A 122/247 mm-es ajtóknál a behúzórugót el kell távolítani.
Rugalmas ütköző az ajtók hangcsillapításához: FOREST 00013700100
Zártípus: Schachermayer GEGE ASS 1781 - 363 180
A cilinderbetétek főkulcsos rendszerűek.
Az egyedi gyártású ajtócímek rajzát külön terv tartalmazza.
A lábazat alsó élébe 3 mm magas műanyag csúszópapucsokat kell beépíteni.
A belső ajtók húzóinak típusa: 00007550010.

Minden rekesz belső oldalára 1-1 db 80 mm hosszú
VKF RENZEL - Scanner Profile DBR 35 jelű cserélhető névkártya-tartót kell felragasztani. (Öntapadós, színtelen kivitel.)

A lábazat, és az alsó és felső párkányelemek, 4-4 db függőleges bordával készülnek.

MAGYAR POSTA ZRT.
POSTABELSŐ ARCULATI BÚTORKATALÓGUS"AB"

FIÓKBÉRLET 100-AS ALAPMODUL

Elemszám	AB / 2018 / A - 39		
Méretarány	M=1:15	Oldalszám	33

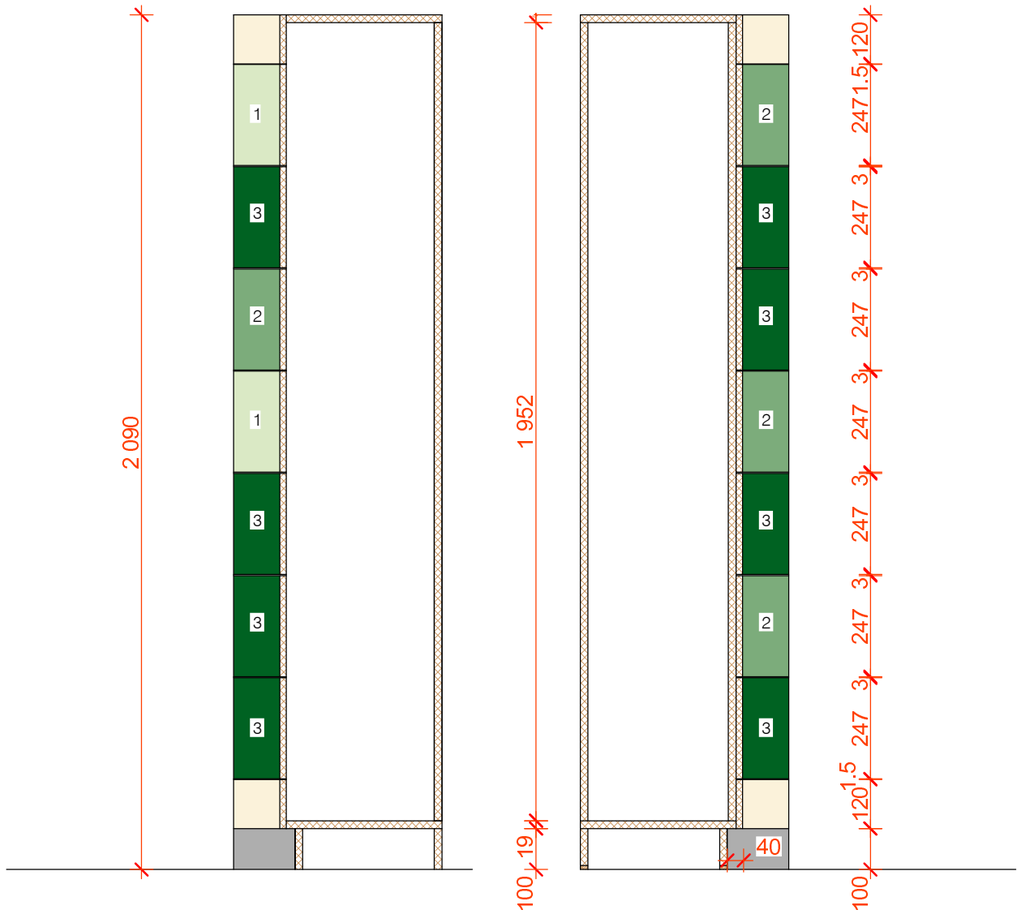

Az ajtó-rátétek színei:

1 - RESOPAL 0400-60

2 - RESOPAL 0661-60

3 - RESOPAL 0630-60

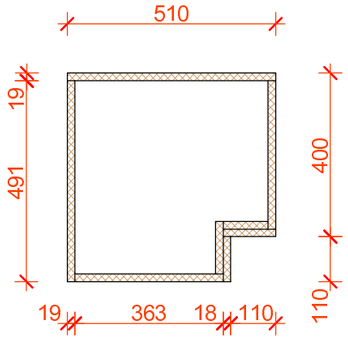

FELHASZNÁLT ANYAGOK:

(A követendő szín, megjelenés és min. műszaki minőségek megjelölésével)

- Korpusz: 19 mm-es EGGER U113 ST színű laminált forgácslap.
- Ajtók = fix rátétek: 16 mm-es natúr forgácslap, a rajzon megadott színű RESOPAL dekorlemezzel (és ellenhúzó lemezzel) borítva.
- Vízszintes díszítőcsíkok az ajtók alatt és felett: 16 mm-es natúr forgácslap, 4209-60 színű RESOPAL dekorlemezzel (és ellenhúzó lemezzel borítva).
- Lábazat: Az előlap anyaga 19 mm-es natúr forgácslap, borítása HOMOPAL 682 színű dekorlemez, és ellenhúzó dekor, a többi alkatrész a korpusz anyagából készül.

ÉLLEZÁRÁS: Színazonos ABS élzáróval (a lábazat alsó éle is).

SZERELVÉNYEK:
A lábazat alsó élébe 3 mm magas műanyag csúszópapucsokat kell beépíteni.

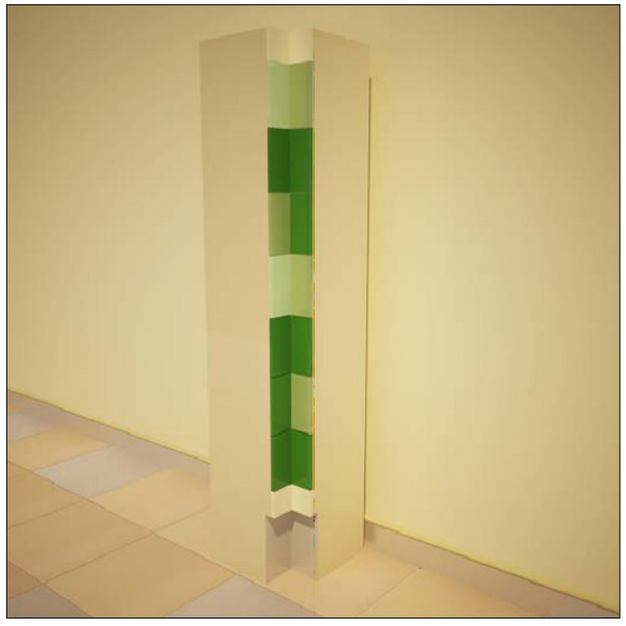

MAGYAR POSTA ZRT.
POSTABELSŐ ARCULATI BÚTORKATALÓGUS"AB"

FIÓKBÉRLET SAROKMODUL

Elemszám	AB / 2018 / A - 40		
Méretarány	M=1:15	Oldalszám	34

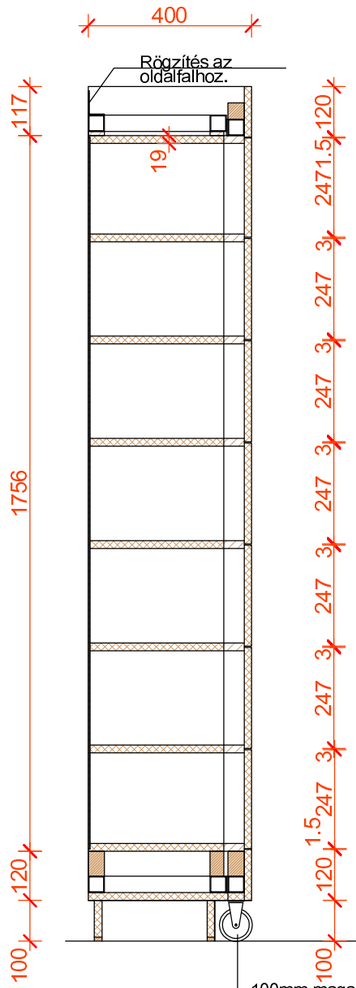

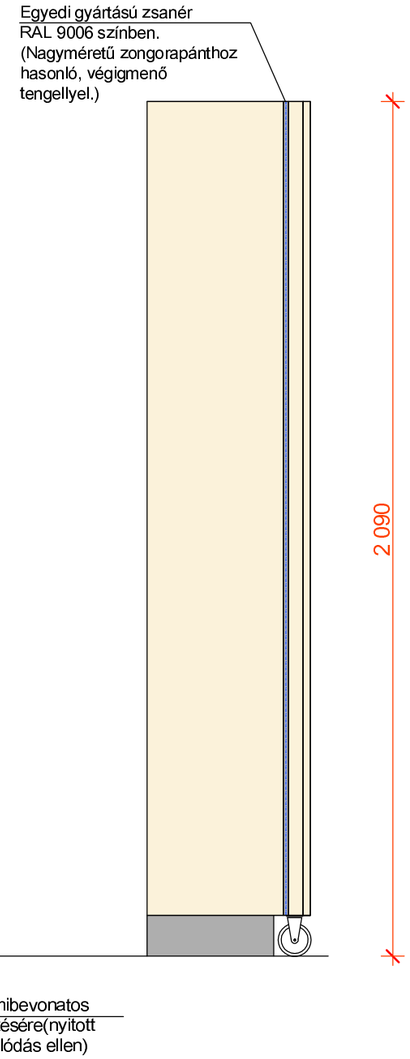

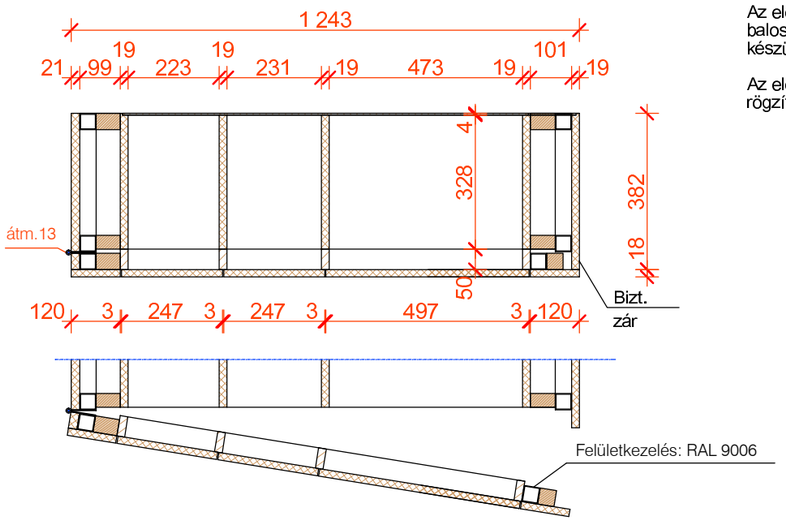

Az elem jobbos, vagy balos kivitelben is készülhet.

Az elemet az oldalfalhoz rögzíteni kell!

Az ajtólapok színei:

RESOPAL 0630-60

A rekesszám növelésére az ajtótípus felezhető, a szín megtartása mellett.

RESOPAL 0661-60

A rekesszám növelésére az ajtótípus felezhető, a szín megtartása mellett.

RESOPAL 0400-60

FELHASZNÁLT ANYAGOK:
(A követendő szín, megjelenés és min. műszaki minőségek megjelölésével)

- Korpusz: 19 mm-es EGGER U113 ST színű laminált forgácslap, a hátfal 4 mm-es fehér laminált farostlemezből készül.
- Ajtók: 16 mm-es natúr forgácslap, a rajzon megadott színű RESOPAL dekorlemezzel (és ellenhúzó lemezzel) borítva. Pántolásuk egy juhar fűrészárúból készülő belső kávaszerkezetre történik.
- A keret-doboz látszó felületeinek anyaga 16 mm-es natúr forgácslap, 4209-60 színű RESOPAL dekorlemezzel (és ellenhúzó lemezzel) borítva,melyet 40/40 mm-es zártszelvényből készülő keret tart, 40/62 mm-es fenyő távtartókkal a belső korpuszhoz rögzítve. A homlokzati keret az ajtókat tartó kávaszerkezettel összeépített, belső zártszelvény hordozókerete egyedi gyártású, hegesztett zsanérral kapcsolódik a bal oldali korpusz-kerethez. A zárhatóságot oldalról, cilinderbetétes biztonsági zárral kell biztosítani.
- Lábazat: Az előlap és az oldalak anyaga 19 mm-es natúr forgácslap, borítása HOMOPAL 682 színű dekorlemez, és ellenhúzó dekor, a hátlap a korpusz anyagából készül.

ÉLLEZÁRÁS: Színazonos ABS élzáróval (a lábazat alsó éle is).

SZERELVÉNYEK:
Ajtópántok típusa: Schachermayer Blum Clip top 103 311 320;
103 311 321. A 122/247 mm-es ajtóknál a behúzórugót el kell távolítani.
Rugalmas ütköző az ajtók hangcsillapításához: FOREST 00013700100
Zártípus: Schachermayer GEGE ASS 1781 - 363 180
A cilinderbetétek főkulcsos rendszerűek.
Előkeret zár:Schachermayer Hebelzylinder 505 365 369
Húzó: IKEA Strecket
Az egyedi gyártású ajtócímek rajzát külön terv tartalmazza.
A lábazat alsó élébe 3 mm magas műanyag csúszópapucsokat kell beépíteni. Minden rekesz belső oldalára 1-1 db 80 mm hosszú VKF RENZEL - Scanner Profile DBR 35 jelű cserélhető névkártya-tartót kell felragasztani. (Öntapadós, színtelen kivitel.)

MAGYAR POSTA ZRT.
POSTABELSŐ ARCULATI BÚTORKATALÓGUS"AB"

ELÖLTÖLTŐS FIÓKBÉRLET

Elemszám	AB / 2018 / A - 41		
Méretarány	M=1:15	Oldalszám	35

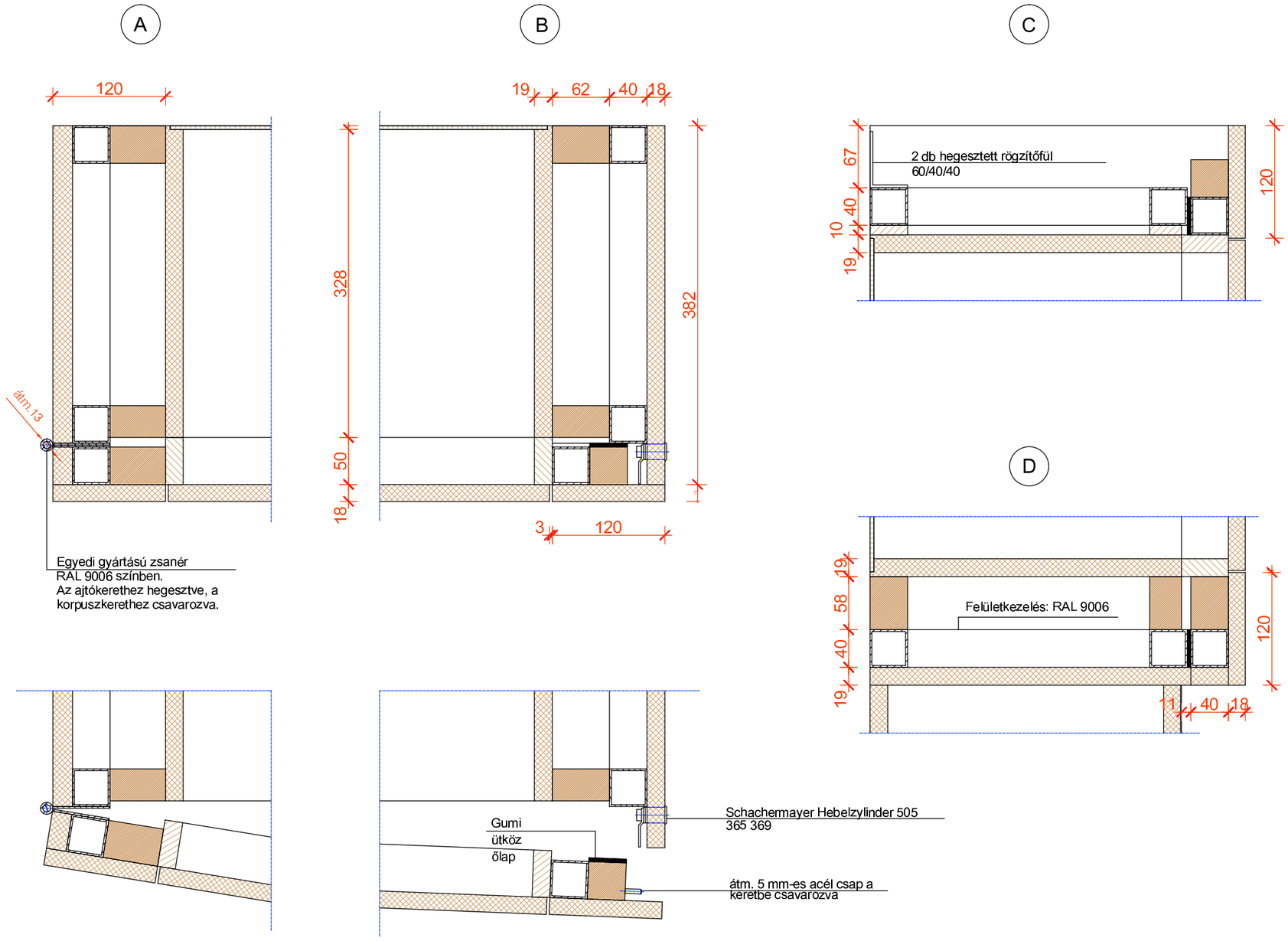

Az elemet az oldalfalhoz rögzíteni kell!

FELHASZNÁLT ANYAGOK:
(A követendő szín, megjelenés és min. műszaki minőségek megjelölésével)

- Korpusz: 19 mm-es EGGER U113 ST színű laminált forgácslap, a hátfal 4 mm-es fehér laminált farostlemezből készül.
- Ajtók: 16 mm-es natúr forgácslap, a rajzon megadott színű RESOPAL dekorlemezzel (és ellenhúzó lemezzel) borítva. Pántolásuk egy juhar fűrészárúból készülő belső kávaszerkezetre történik.
- A keret-doboz látszó felületeinek anyaga 16 mm-es natúr forgácslap, 4209-60 színű RESOPAL dekorlemezzel (és ellenhúzó lemezzel) borítva,melyet 40/40 mm-es zártszelvényből készülő keret tart, 40/62 mm-es fenyő távtartókkal a belső korpuszhoz rögzítve. A homlokzati keret az ajtókat tartó kávaszerkezettel összeépített, belső zártszelvény hordozókerete egyedi gyártású, hegesztett zsanérral kapcsolódik a bal oldali korpusz-kerethez. A zárhatóságot oldalról, cilinderbetétes biztonsági zárral kell biztosítani.
- Lábazat: Az előlap és az oldalak anyaga 19 mm-es natúr forgácslap, borítása HOMOPAL 682 színű dekorlemez, és ellenhúzó dekor, a hátlap a korpusz anyagából készül.

ÉLLEZÁRÁS: Színazonos ABS élzáróval (a lábazat alsó éle is).
SZERELVÉNYEK:
Ajtópántok típusa: Schachermayer Blum Clip top 103 311 320;
103 311 321. A 122/247 mm-es ajtóknál a behúzórugót el kell távolítani.
Rugalmas ütköző az ajtók hangcsillapításához: FOREST 00013700100
Zártípus: Schachermayer GEGE ASS 1781 - 363 180
A cilinderbetétek főkulcsos rendszerűek.
Előkeret zár:Schachermayer Hebelzylinder 505 365 369
Húzó: IKEA Strecket
Az egyedi gyártású ajtócímek rajzát külön terv tartalmazza.
A lábazat alsó élébe 3 mm magas műanyag csúszópapucsokat kell beépíteni. Minden rekesz belső oldalára 1-1 db 80 mm hosszú VKF RENZEL - Scanner Profile DBR 35 jelű cserélhető névkártya-tartót kell felragasztani. (Öntapadós, színtelen kivitel.)

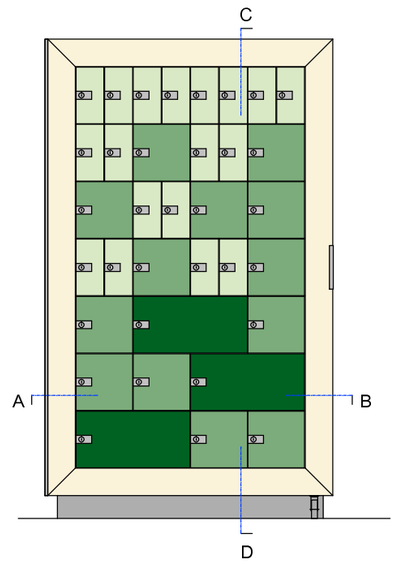

MAGYAR POSTA ZRT.
POSTABELSŐ ARCULATI BÚTORKATALÓGUS"AB"

ELÖLTÖLTŐS FIÓKBÉRLET CSOMÓPONTI RAJZOK

Elemszám	AB / 2018 / A - 42		
Méretarány	M=1:5	Oldalszám	36

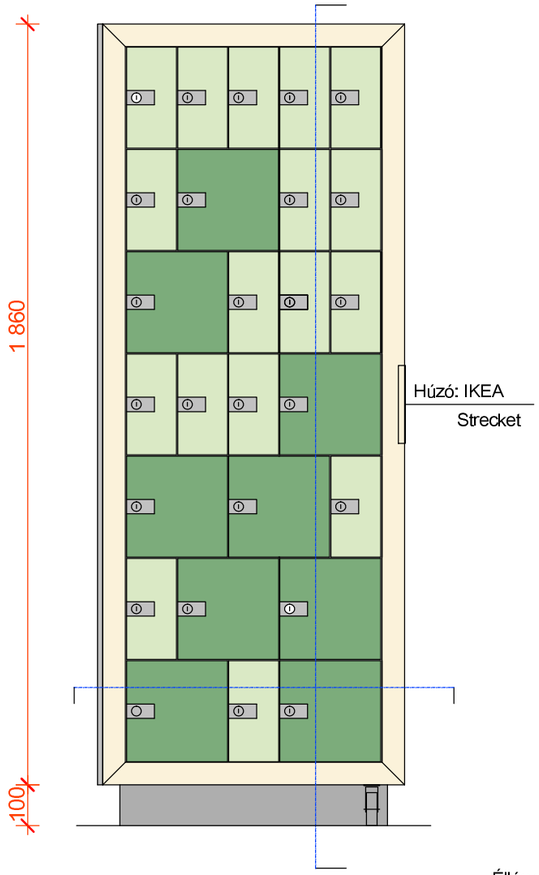

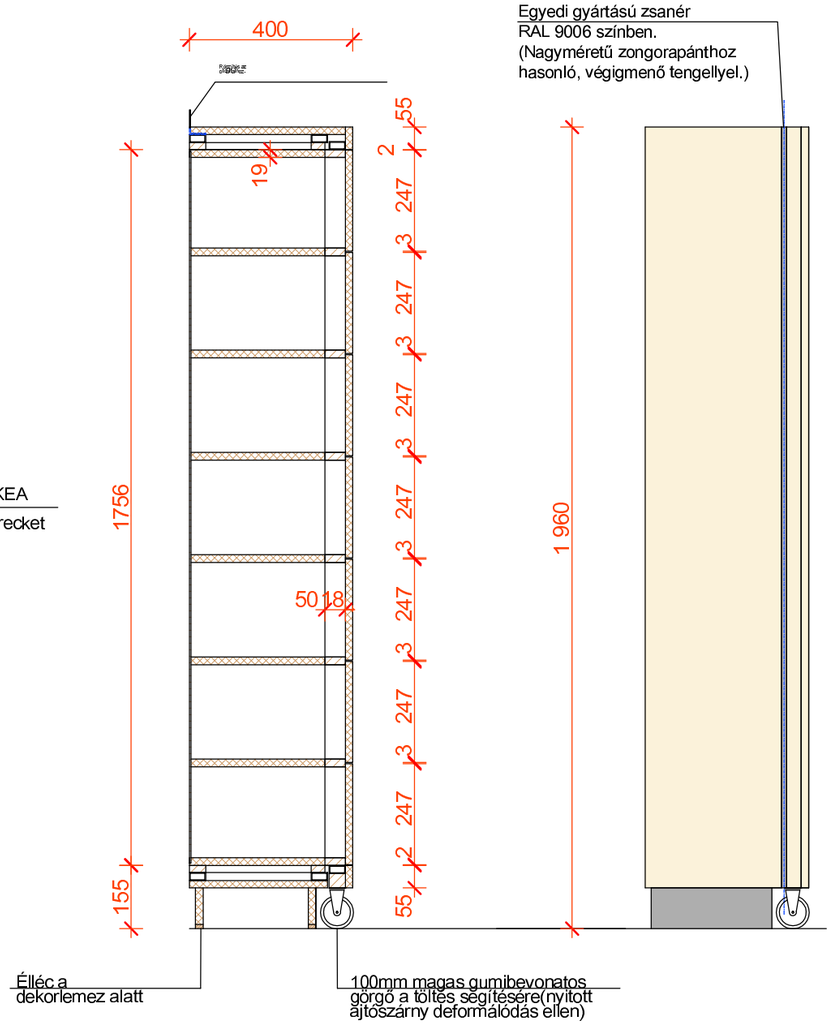

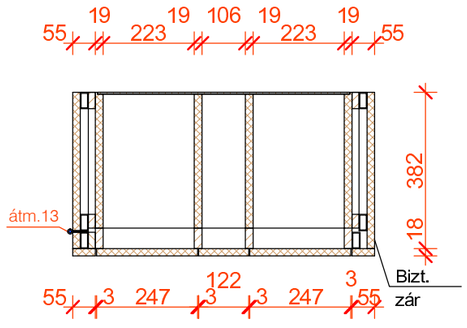

Az elem jobbos, vagy balos kivitelben is készülhet.

Az elemet az oldalfalhoz rögzíteni kell!

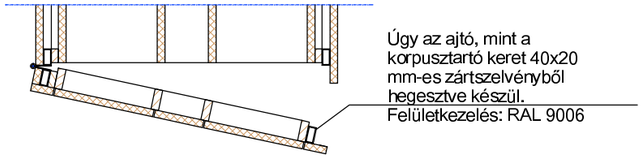

Az ajtólapok színei:

RESOPAL 0661-60

A rekesszám növelésére az ajtótípus felezhető, a szín megtartása mellett.

RESOPAL 0400-60

FELHASZNÁLT ANYAGOK:
(A követendő szín, megjelenés és min. műszaki minőségek megjelölésével)

- Korpusz: 19 mm-es EGGER U113 ST színű laminált forgácslap, a hátfal 4 mm-es fehér laminált farostlemezből készül.
- Ajtók: 16 mm-es natúr forgácslap, a rajzon megadott színű RESOPAL dekorlemezzel (és ellenhúzó lemezzel) borítva. Pántolásuk egy juhar fűrészárúból készülő belső kávaszerkezetre történik.
- A keret-doboz látszó felületeinek anyaga 18 mm-es EGGER H1521 jelű laminált forgácslap,melyet 40/20 mm-es zártszelvényből készülő keret tart, 40/17 mm-es fenyő távtartókkal a belső korpuszhoz rögzítve. A homlokzati keret az ajtókat tartó kávaszerkezettel összeépített, belső zártszelvény hordozókerete egyedi gyártású, hegesztett zsanérral kapcsolódik a bal oldali korpusz-kerethez. A zárhatóságot oldalról, cilinderbetétes biztonsági zárral kell biztosítani.
- Lábazat: Az előlap és az oldalak anyaga 19 mm-es natúr forgácslap, borítása HOMOPAL 682 színű dekorlemez, és ellenhúzó dekor, a hátlap a korpusz anyagából készül.

ÉLLEZÁRÁS: Színazonos ABS élzáróval (a lábazat alsó éle is).

SZERELVÉNYEK:
Ajtópántok típusa: SCH Blum Cliptop 103 311 320,103311 321 A 122/247 ajtóknál a behúzórugót el kell távolítani.
Rugalmas ütköző az ajtók hangcsillapításához: FOREST 00013700100
Zártípus: Schachermayer GEGE ASS 1781 - 363 180
A cilinderbetétek főkulcsos rendszerűek.
Előkeret zár:Schachermayer Hebelzylinder 505 365 369
Húzó: IKEA Strecket
Az egyedi gyártású ajtócímek rajzát külön terv tartalmazza.
A lábazat alsó élébe 3 mm magas műanyag csúszópapucsokat kell beépíteni. 10 cm magas gumibevonatú görgő nyíló ajtó aljára.
Minden rekesz belső oldalára 1-1 db 80 mm hosszú
VKF RENZEL - Scanner Profile DBR 35 jelű cserélhető névkártya-tartót kell felragasztani. (Öntapadós, színtelen kivitel.)

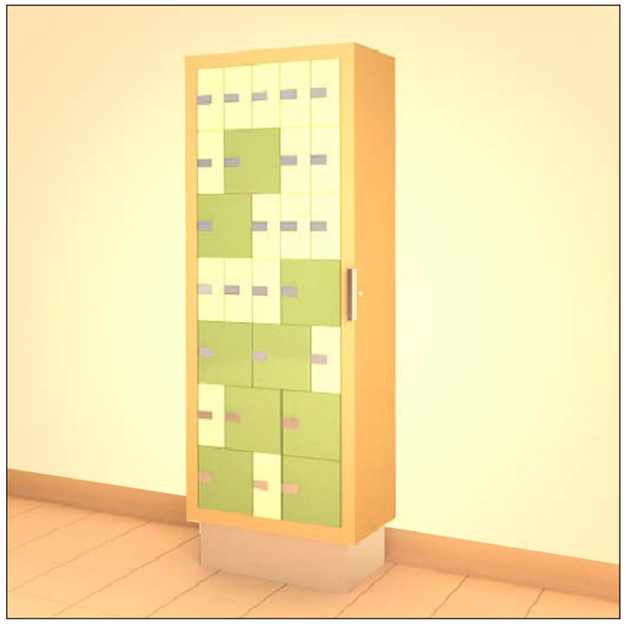

MAGYAR POSTA ZRT.
POSTABELSŐ ARCULATI BÚTORKATALÓGUS"AB"

FIÓKBÉRLET 26 FAKKOS ELÖLTÖLTŐS ELEM

Elemszám	AB / 2018 / A - 43		
Méretarány	M=1:15	Oldalszám	37

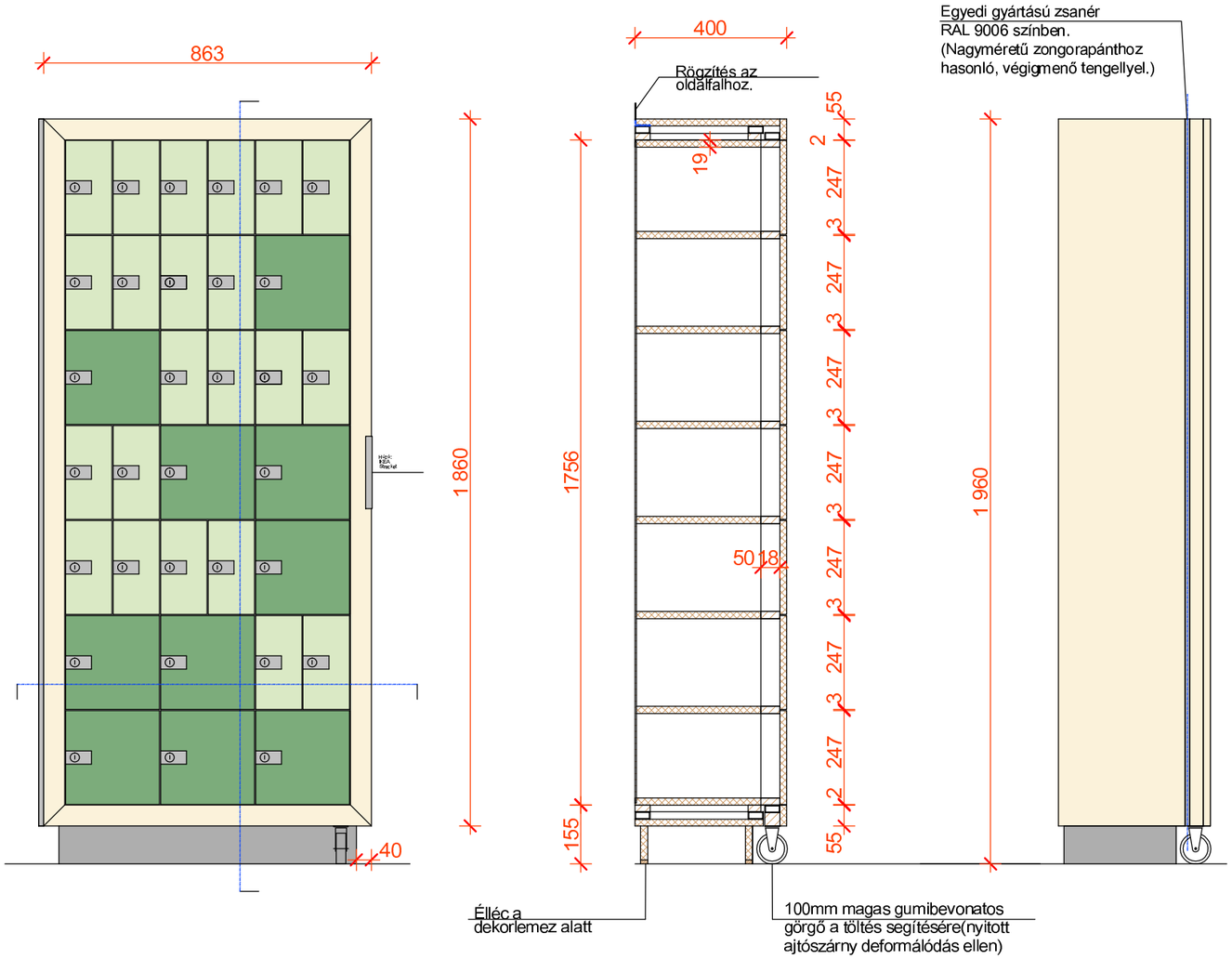

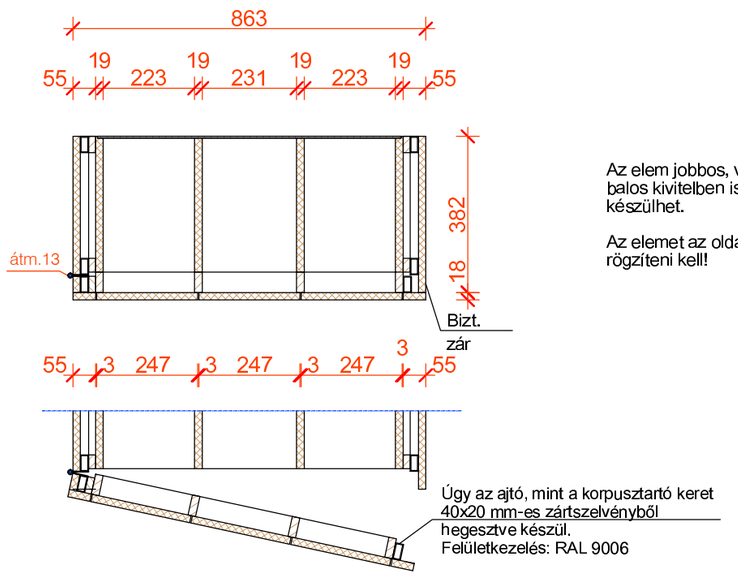

Az elem jobbos, vagy balos kivitelben is készülhet.

Az elemet az oldalfalhoz rögzíteni kell!

Az ajtólapok színei:

RESOPAL 0661-60

A rekesszám növelésére az ajtótípus felezhető, a szín megtartása mellett.

RESOPAL 0400-60

FELHASZNÁLT ANYAGOK:
(A követendő szín, megjelenés és min. műszaki minőségek megjelölésével)

- Korpusz: 19 mm-es EGGER U113 ST színű laminált forgácslap, a hátfal 4 mm-es fehér laminált farostlemezből készül.
- Ajtók: 16 mm-es natúr forgácslap, a rajzon megadott színű RESOPAL dekorlemezzel (és ellenhúzó lemezzel) borítva. Pántolásuk egy juhar fűrészárúból készülő belső kávaszerkezetre történik.
- A keret-doboz látszó felületeinek anyaga 18 mm-es EGGER H1521 jelű laminált forgácslap,melyet 40/20 mm-es zártszelvényből készülő keret tart, 40/17 mm-es fenyő távtartókkal a belső korpuszhoz rögzítve. A homlokzati keret az ajtókat tartó kávaszerkezettel összeépített, belső zártszelvény hordozókerete egyedi gyártású, hegesztett zsanérral kapcsolódik a bal oldali korpusz-kerethez. A zárhatóságot oldalról, cilinderbetétes biztonsági zárral kell biztosítani.
- Lábazat: Az előlap és az oldalak anyaga 19 mm-es natúr forgácslap, borítása HOMOPAL 682 színű dekorlemez, és ellenhúzó dekor, a hátlap a korpusz anyagából készül.

ÉLLEZÁRÁS: Színazonos ABS élzáróval (a lábazat alsó éle is).

SZERELVÉNYEK:
Ajtópántok típusa: SCH Blum Cliptop 103 311 320,103311 321 A 122/247 ajtóknál a behúzórugót el kell távolítani.
Rugalmas ütköző az ajtók hangcsillapításához: FOREST 00013700100
Zártípus: Schachermayer GEGE ASS 1781 - 363 180
A cilinderbetétek főkulcsos rendszerűek.
Előkeret zár:Schachermayer Hebelzylinder 505 365 369
Húzó: IKEA Strecket
Az egyedi gyártású ajtócímek rajzát külön terv tartalmazza.
A lábazat alsó élébe 3 mm magas műanyag csúszópapucsokat kell beépíteni. 10 cm magas gumibevonatú görgő nyíló ajtó aljára.
Minden rekesz belső oldalára 1-1 db 80 mm hosszú
VKF RENZEL - Scanner Profile DBR 35 jelű cserélhető névkártya-tartót kell felragasztani. (Öntapadós, színtelen kivitel.)

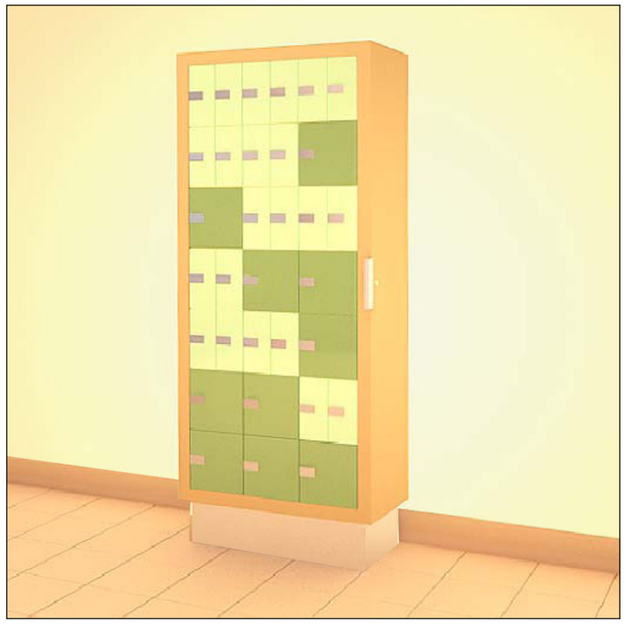

MAGYAR POSTA ZRT.
POSTABELSŐ ARCULATI BÚTORKATALÓGUS"AB"

FIÓKBÉRLET 32 FAKKOS ELÖLTÖLTŐS ELEM

Elemszám	AB / 2018 / A - 44		
Méretarány	M=1:15	Oldalszám	38

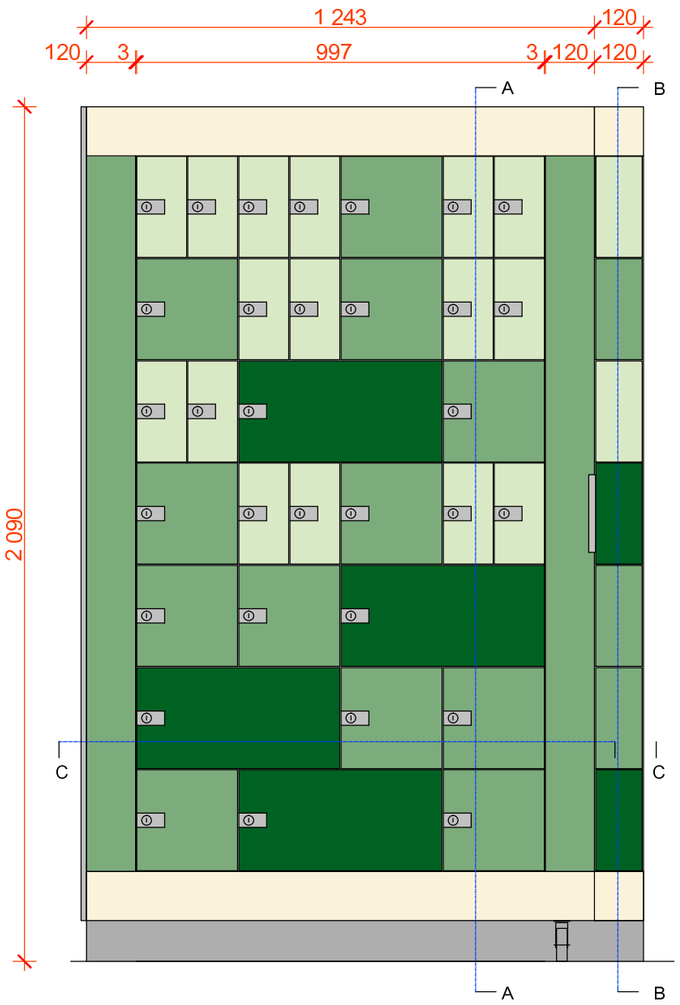

B-B metszet

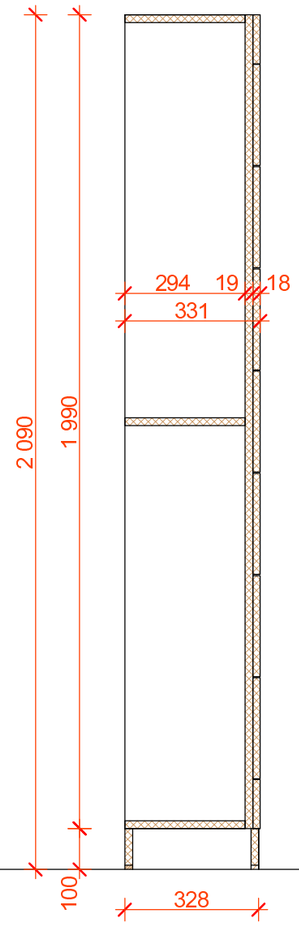

A-A metszet

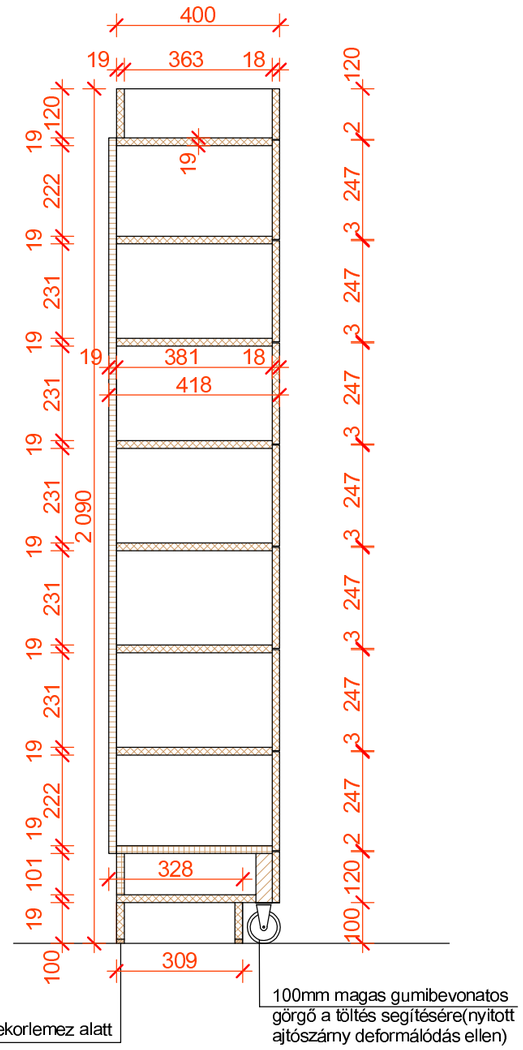

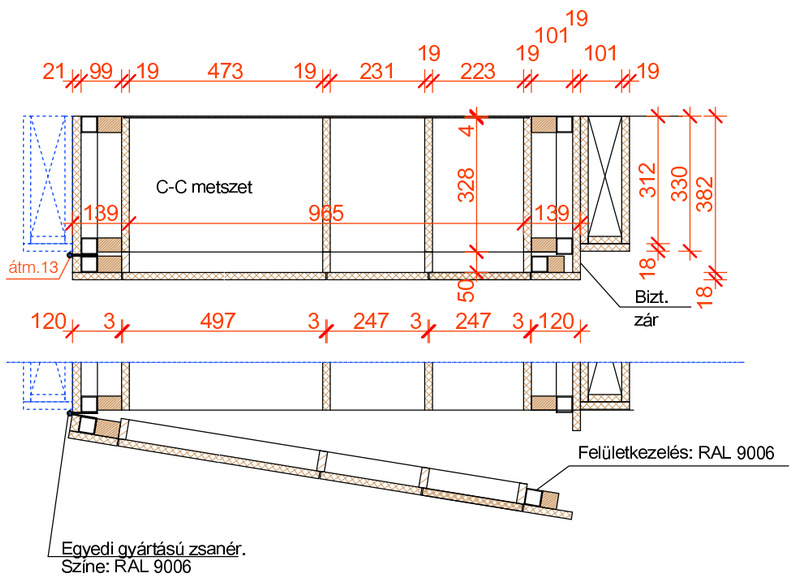

Az ajtólapok színei:

RESOPAL 0630-60

A rekesszám növelésére az ajtótípus felezhető, a szín megtartása mellett.

RESOPAL 0661-60

A rekesszám növelésére az ajtótípus felezhető, a szín megtartása mellett.

RESOPAL 0400-60

FELHASZNÁLT ANYAGOK:

(A követendő szín, megjelenés és min. műszaki minőségek megjelölésével)

- Korpusz: 19 mm-es EGGER U113 ST színű laminált forgácslap, a hátfal 4 mm-es fehér laminált farostlemezből készül.
- Ajtók: 16 mm-es natúr forgácslap, a rajzon megadott színű RESOPAL dekorlemezzel (és ellenhúzó lemezzel) borítva. Pántolásuk egy juhar fűrészárúból készülő belső kávaszerkezetre történik.
- A keret-doboz látszó felületeinek anyaga 16 mm-es natúr forgácslap, 4209-60 színű RESOPAL dekorlemezzel (és ellenhúzó lemezzel) borítva,melyet 40/40 mm-es zártszelvényből készülő keret tart, 40/62 mm-es fenyő távtartókkal a belső korpuszhoz rögzítve. A homlokzati keret az ajtókat tartó kávaszerkezettel összeépített, belső zártszelvény hordozókerete egyedi gyártású, hegesztett zsanérral kapcsolódik a bal oldali korpusz-kerethez. A zárhatóságot oldalról, cilinderbetétes biztonsági zárral kell biztosítani.
- A távtartó (soroló) elem korpusz, és frontalkatrészeinek anyagai megegyeznek a nagykorpuszéval.
- Lábazat: Az előlap és a látszó oldalak anyaga 19 mm-es natúr forgácslap, borítása HOMOPAL 682 színű dekorlemez, és ellenhúzó dekor, a többi alkatrész a korpusz anyagából készül.

ÉLLEZÁRÁS: Színazonos ABS élzáróval (a lábazat alsó éle is).
SZERELVÉNYEK:
Ajtópántok típusa: Schachermayer Blum Clip top 103 311 320;
103 311 321. A 122/247 mm-es ajtóknál a behúzórugót el kell távolítani.
Rugalmas ütköző az ajtók hangcsillapításához: FOREST 00013700100
Zártípus: Schachermayer GEGE ASS 1781 - 363 180
A cilinderbetétek főkulcsos rendszerűek.
Előkeret zár:Schachermayer Hebelzylinder 505 365 369
Húzó: IKEA Strecket
Az egyedi gyártású ajtócímek rajzát külön terv tartalmazza.
A lábazat alsó élébe 3 mm magas műanyag csúszópapucsokat kell beépíteni.
Minden rekesz belső oldalára 1-1 db 80 mm hosszú
VKF RENZEL - Scanner Profile DBR 35 jelű cserélhető névkártya-tartót kell felragasztani. (Öntapadós, színtelen kivitel.)

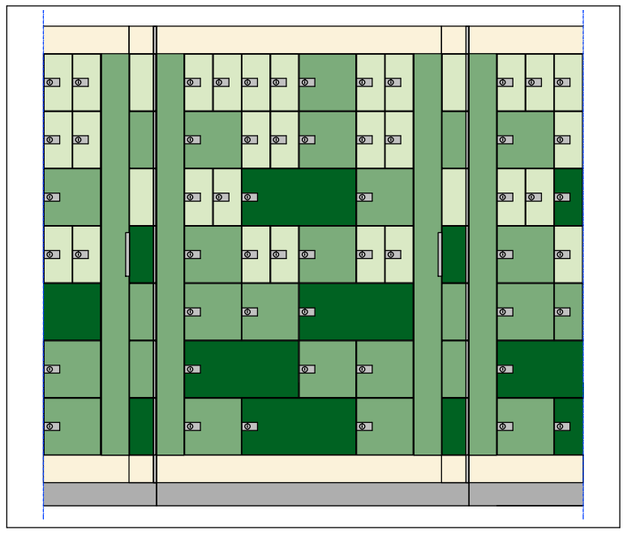

MAGYAR POSTA ZRT.
POSTABELSŐ ARCULATI BÚTORKATALÓGUS"AB"

ELÖLTÖLTŐS FIÓKBÉRLET SOROLHATÓ

Elemszám	AB / 2018 / A - 45		
Méretarány	M=1:15	Oldalszám	39

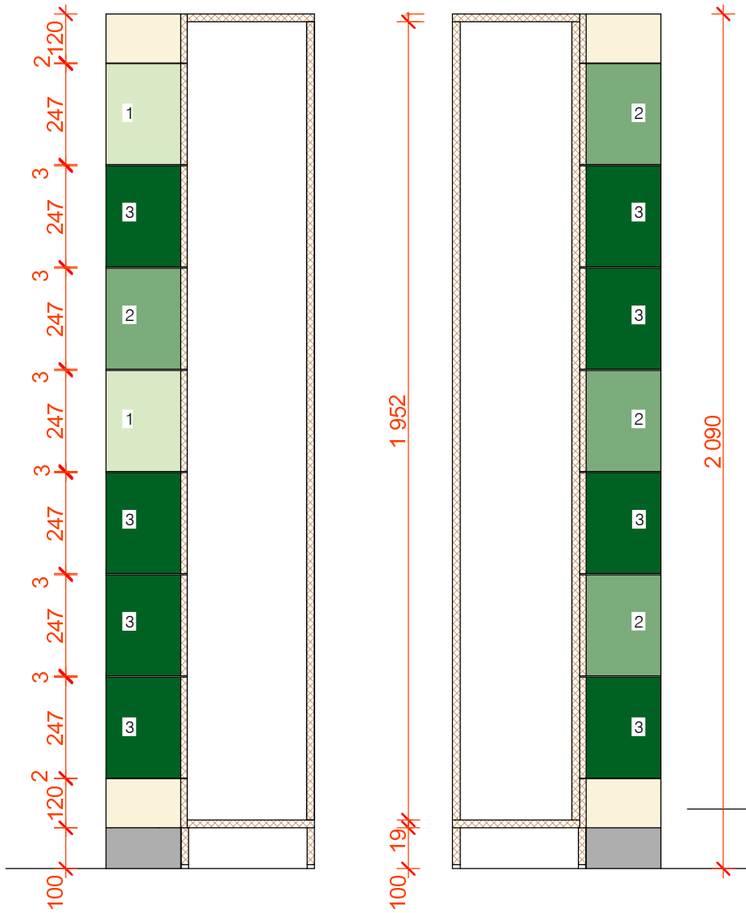

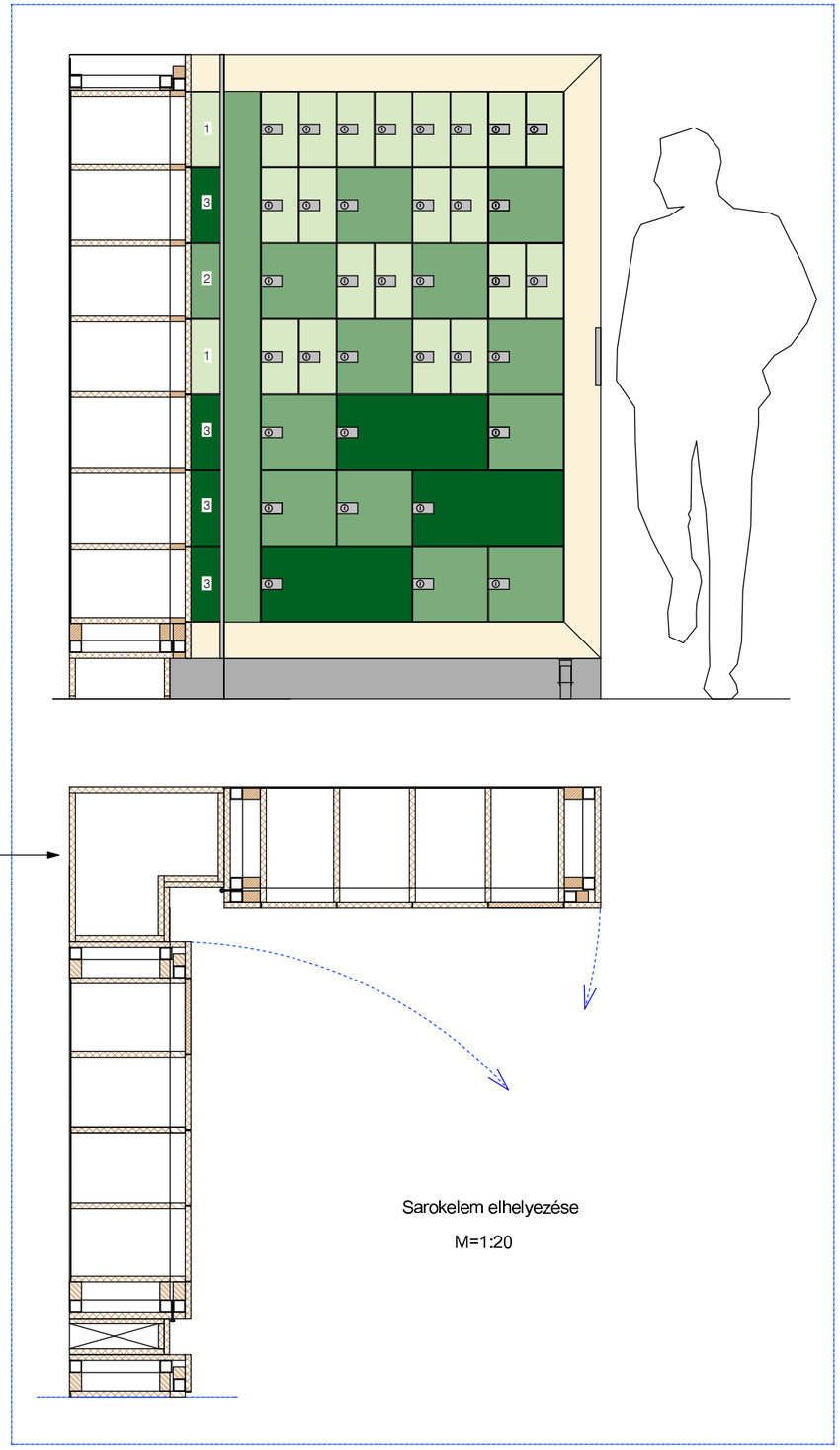

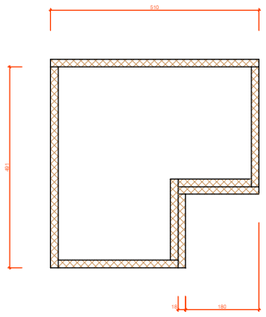

Az ajtó-rátétek színei:

1 - RESOPAL 0400-60

2 - RESOPAL 0661-60

3 - RESOPAL 0630-60

FELHASZNÁLT ANYAGOK:

(A követendő szín, megjelenés és min. műszaki minőségek megjelölésével)

- Korpusz: 19 mm-es EGGER U113 ST színű laminált forgácslap.
- Ajtók = fix rátétek: 16 mm-es natúr forgácslap, a rajzon megadott színű RESOPAL dekorlemezzel (és ellenhúzó lemezzel) borítva.
- Vízszintes díszítőcsíkok az ajtók alatt és felett: 16 mm-es natúr forgácslap, 4209-60 színű RESOPAL dekorlemezzel (és ellenhúzó lemezzel borítva).
- Lábazat: Az előlap anyaga 19 mm-es natúr forgácslap, borítása HOMOPAL 682 színű dekorlemez, és ellenhúzó dekor, a többi alkatrész a korpusz anyagából készül.

ÉLLEZÁRÁS: Színazonos ABS élzáróval (a lábazat alsó éle is).

SZERELVÉNYEK:
A lábazat alsó élébe 3 mm magas műanyag csúszópapucsokat kell beépíteni.

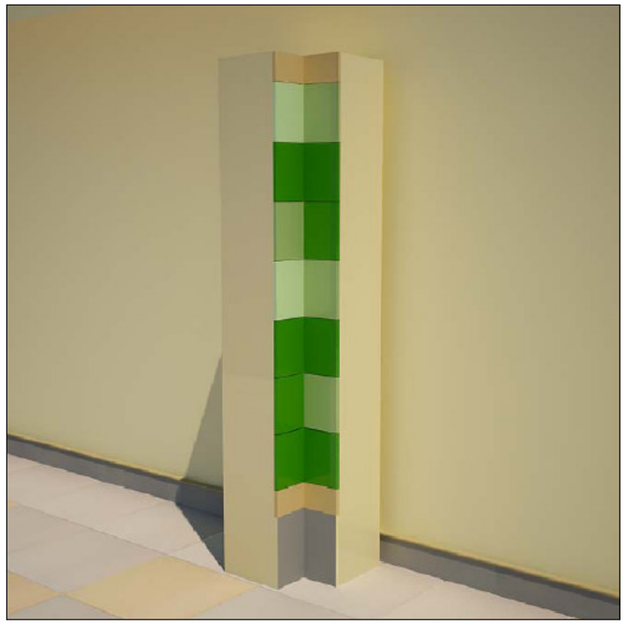

MAGYAR POSTA ZRT.
POSTABELSŐ ARCULATI BÚTORKATALÓGUS"AB"

ELÖLTÖLTŐS FIÓKBÉRLET SAROKMODUL
ELÖLTÖLTŐS ELEMEK KÖZÉ

Elemszám	AB / 2018 / A - 46		
Méretarány	M=1:15	Oldalszám	40

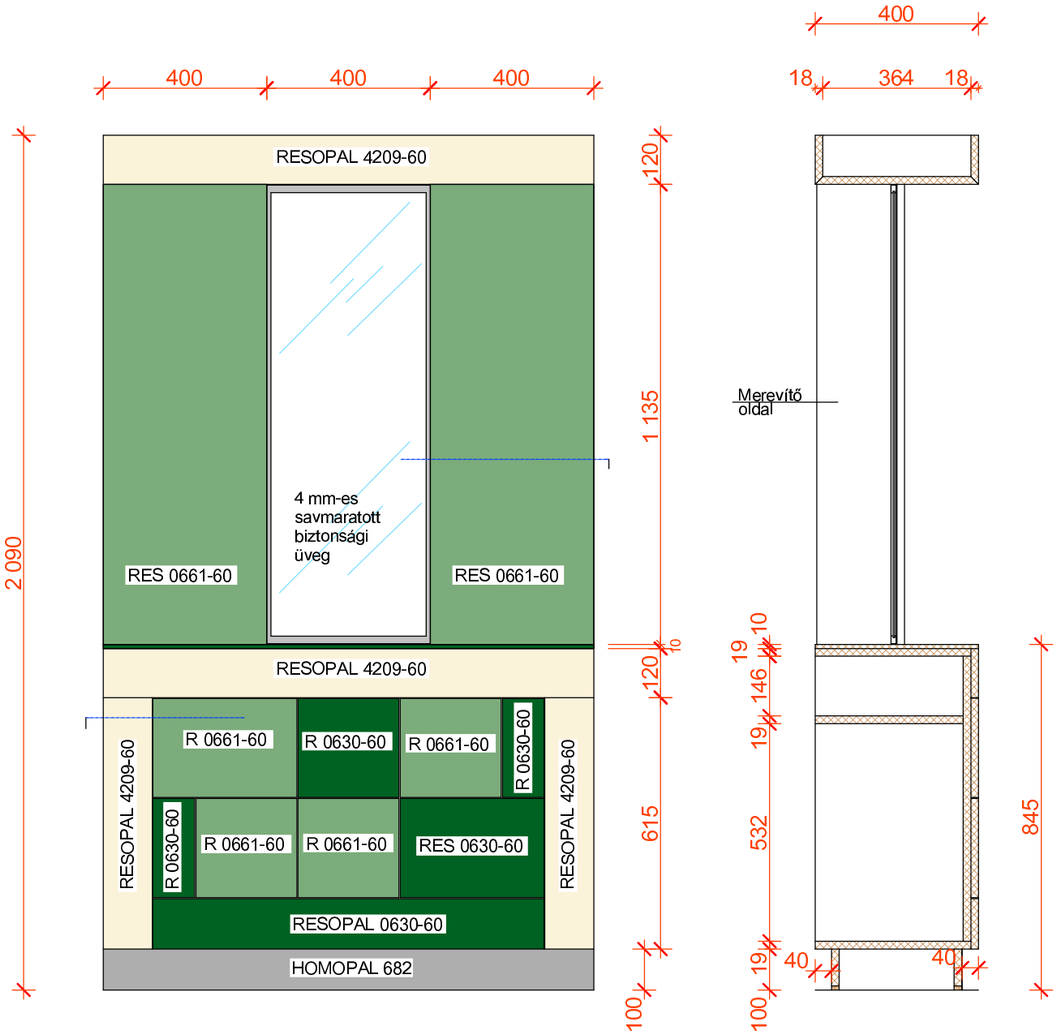

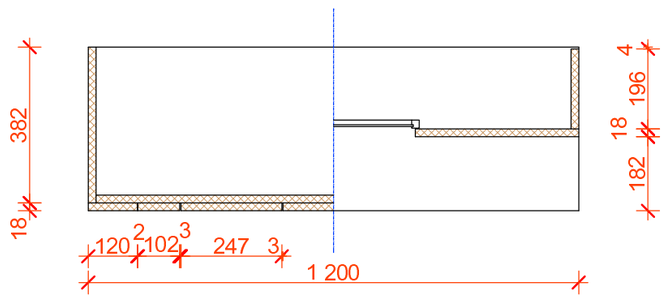

FELHASZNÁLT ANYAGOK:

(A követendő szín, megjelenés és min. műszaki minőségek megjelölésével)

- Korpusz: 19 mm-es EGGER U113 ST színű laminált forgácslap.
- Ajtók (fix rátétek): 16 mm-es natúr forgácslap, a rajzon megadott színű RESOPAL dekorlemezzel (és ellenhúzó lemezzel) borítva.
- Vízszintes díszítőcsíkok az ajtók alatt és felett: 16 mm-es natúr forgácslap,4209-60 színű RESOPAL dekorlemezzel (és ellenhúzó lemezzel borítva).
- Az átadófelület anyaga 8 mm-es mdf lap, RESOPAL 0630-60 (sötétzöld) színű dekorlemezzel és ellenhúzó dekorral borítva.
- Lábazat: Az előlap anyaga 19 mm-es natúr forgácslap, borítása HOMOPAL 682 színű dekorlemez, és ellenhúzó dekor, a többi alkatrész a korpusz anyagából készül.

ÉLLEZÁRÁS: Színazonos ABS élzáróval (a lábazat alsó éle is).

SZERELVÉNYEK:
A függesztett, alumínium keretes tolóablak típusa: Schachermayer EKU-Clipo 25 GR
A betét 4 mm-es savmaratott, biztonsági üvegből készül.
Az ablak zárhatóságát, a keretre szerelt FOREST 00003200820 típusú tolózár biztosítja.
A lábazat alsó élébe 3 mm magas műanyag csúszópapucsokat kell beépíteni.

A lábazat, és a felső párkányelem, 2-2 db függőleges bordával készülnek.

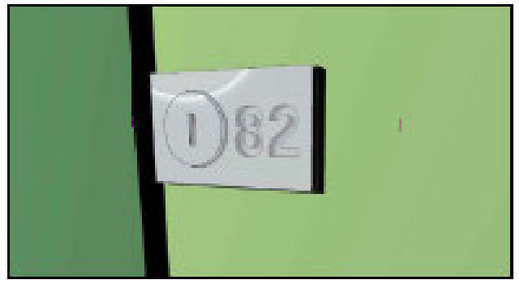

Az ajtók cilinderzárjai ragasztott, mattkróm felületű fémlemezekbe süllyesztettek. A számok magassága 13 mm, típusuk: Avenir Bold, megjelenítésük gravírozással történik. A lemezek szélessége 70, magassága 35 mm.

MAGYAR POSTA ZRT. POSTABELSŐ ARCULATI BÚTORKATALÓGUS"AB"			
FIÓKBÉRLET MUNKAHELYABLAK			
Elemszám	AB / 2018 / A - 47		
Méretarány	M=1:15	Oldalszám	41

MAGYAR POSTA ZRT. POSTABELSŐ ARCULATI BÚTORKATALÓGUS"AB"			
FIÓKBÉRLET SZÁMOZÁSA			
Elemszám	AB / 2011 / A - 48		
Méretarány	M=1:15	Oldalszám	41

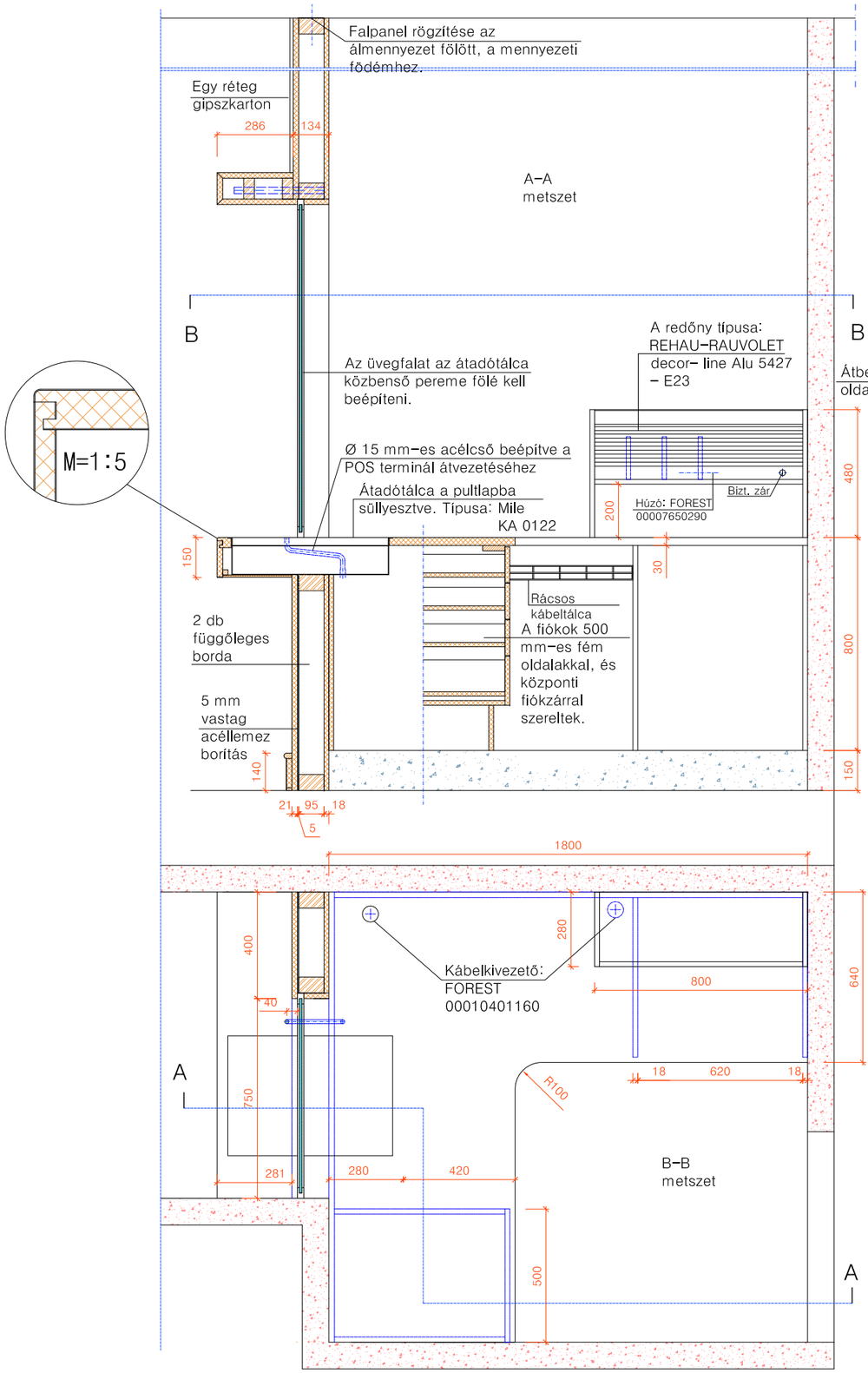

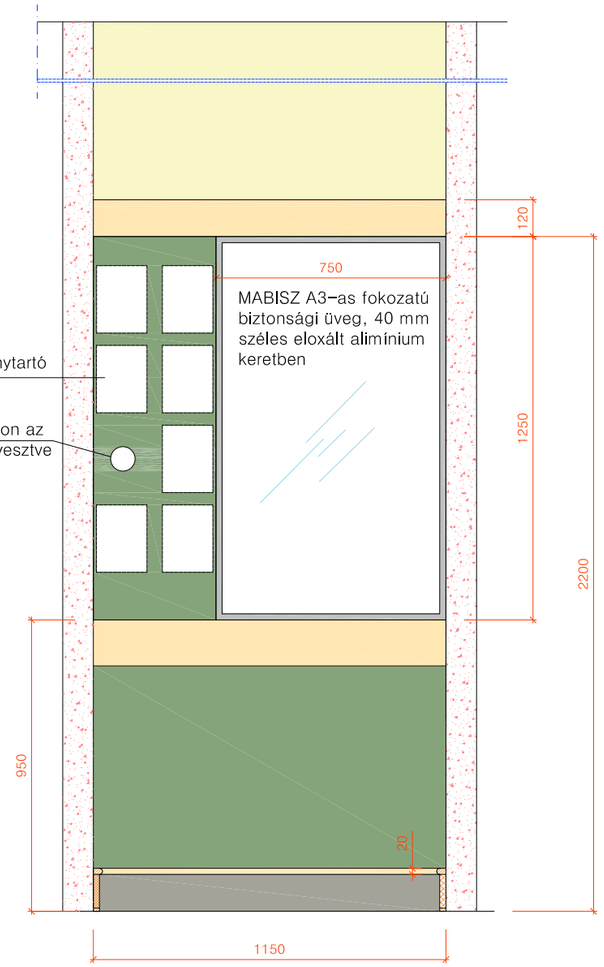

A pult szélessége változhat!

A munkahely a helyi adottságokhoz igazodóan, balos kivitelben, és más asztaltető–méretekkel is készülhet.

FELHASZNÁLT ANYAGOK:

Felső szalag:
120 mm vastag dobozszerkezet, amely 19 mm–es natur forgácslapból, RESOPAL 4209–60 színű (juhar) dekorlemez borítással készül, belső, fenyő rögzítőbordákkal.

Falpanel:
Fenyő kávaszerkezet, amely az ügyféltér felől (az átadóablak magasságáig) 5 mm–es acéllemez, és RESOPAL 0661–60 jelű dekorlemmezzel bevont 19 mm–es forgácslap borítást kap. A főpénztár felől pedig a rögzítés után,18 mm–es, EGGER H1521 jelű laminált forgácslapból készülő zárólemezt.
A süllyesztett csavarfejeket azonos színű csavarrejtőkkel kell takarni. A külső oldal vízszintes darabjait acélcső konzolok tartják.
A panel rögzítése a padozathoz, az oldalfalakhoz, és a mennyezeti födémhez történik.

Főpénztári asztal:
A 28 mm vastag tetőlapot kivéve, az alkatrészek 18 mm–es EGGER H1521 jelű laminált forgácslapból készülnek. A tetőlap azonos színű dekorlemezzel borított. A redőnyös rátét, és a fiókos szekrény anyagai a dedikált munkaállomásokéval megegyezőek.

Ügyfélpult: 38 mm vastag postforming munkalap, RESOPAL 4209–60 színű (juhar) borítással és azonos színű, 19 mm–es előlappal, alulról 8 mm–es festett mdf lezárással.
ÉLLEZÁRÁS: Színazonos 2 mm–es ABS élzáróval.

SZERELVÉNYEK:
Pénzátadó tálca: MILE KA 0122
Átbeszélő mikrofon
Rögzítőkonzol: Ø25 mm–es acélcső, Ø60 mm–es hegesztett talppal, hossza350 mm. Felületkezelés: tűzihorganyzás.
Redőny, fiókhúzók, fiókoldalak, kábelátvezetők, mint a dedikált munkaállomaásnál.

TARTOZÉK:
8 db A5–ös (ST–PRO 346) RENZEL akril nyomtatványtartó.
Forg.: Színképdesign.
Lábtámasz: 3M FR530
Számítógépház görgős alátét: Kaiser+Kraft 512 570

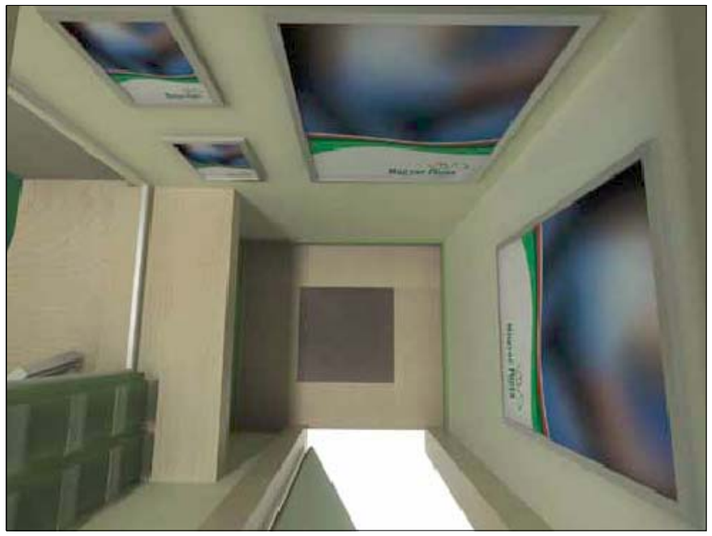

MAGYAR POSTA ZRT.
POSTABELSŐ ARCULATI BÚTORKATALÓGUS "AB"

FŐPÉNZTÁR ELŐTÉR

Elemszám	AB / 2011 / A – 49		
Méretarány	M=1:20	Oldalszám	42

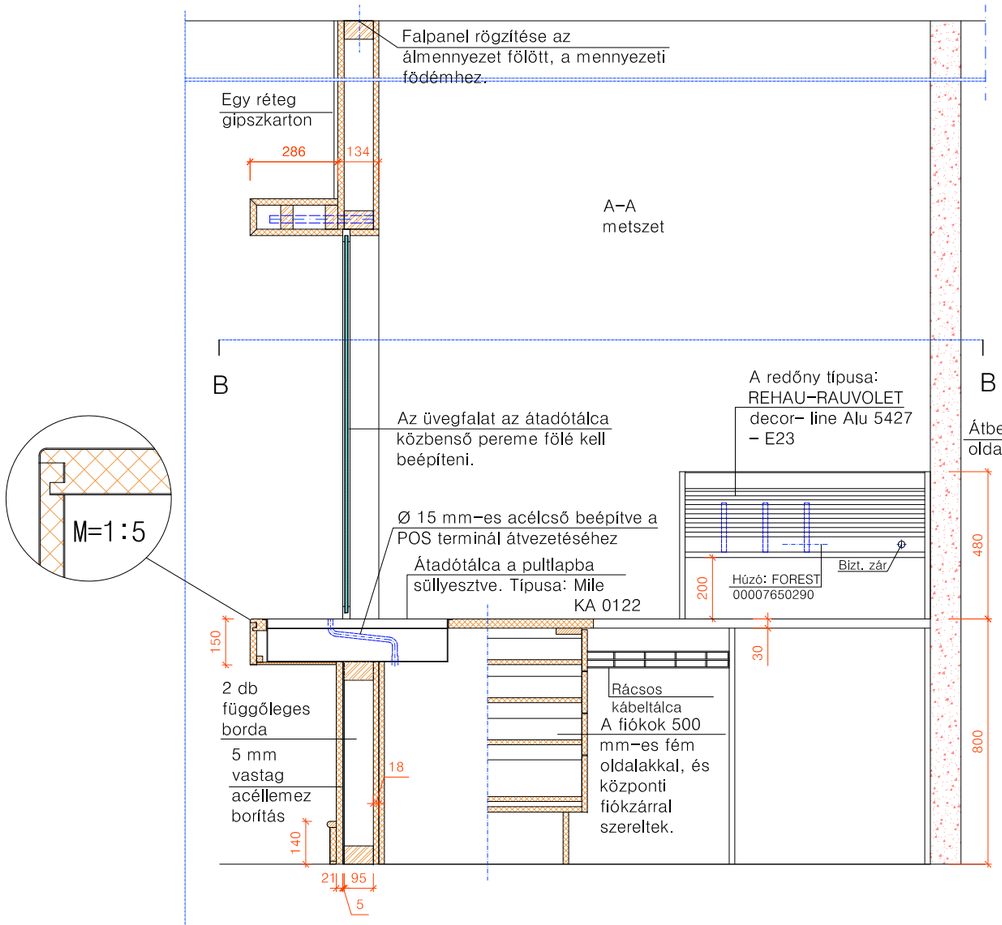

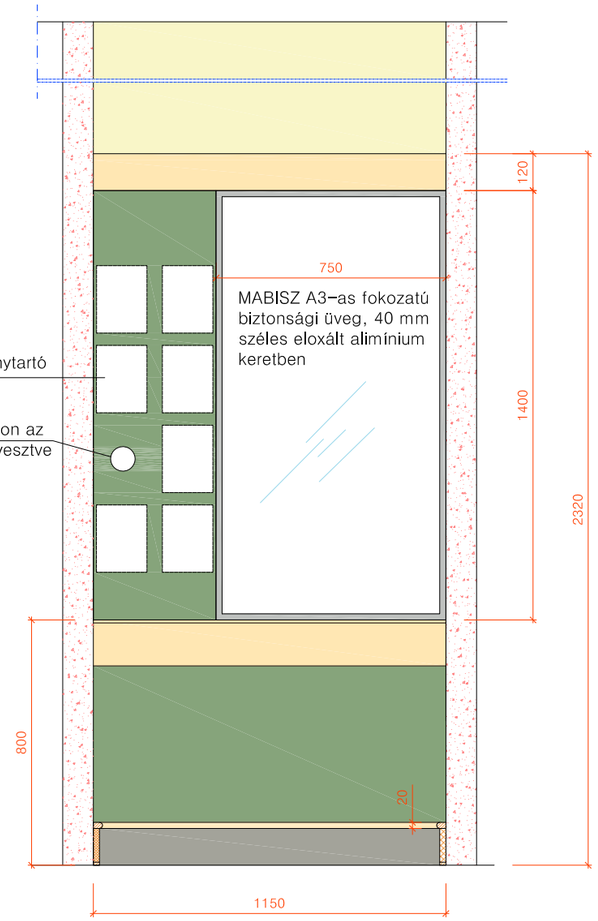

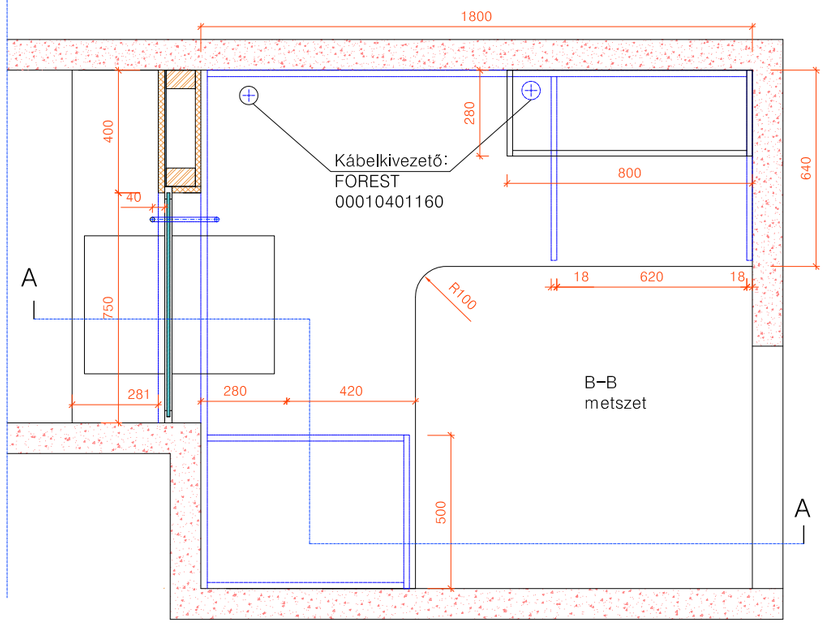

A munkahely a helyi adottságokhoz igazodóan, balos kivitelben, és más asztaltető–méretekkel is készülhet.

FELHASZNÁLT ANYAGOK:

Felső szalag:
120 mm vastag dobozszerkezet, amely 19 mm–es natur forgácslapból, RESOPAL 4209–60 színű (juhar) dekorlemez borítással készül, belső, fenyő rögzítőbordákkal.

Falpanel:
Fenyő kávaszerkezet, amely az ügyféltér felől (az átadóablak magasságáig) 5 mm–es acéllemez, és RESOPAL 0661–60 jelű dekorlemmezzel bevont 19 mm–es forgácslap borítást kap. A főpénztár felől pedig a rögzítés után,18 mm–es, EGGER H1521 jelű laminált forgácslapból készülő zárólemezt.
A süllyesztett csavarfejeket azonos színű csavarrejtőkkel kell takarni. A külső oldal vízszintes darabjait acélcső konzolok tartják.
A panel rögzítése a padozathoz, az oldalfalakhoz, és a mennyezeti födémhez történik.

Főpénztári asztal:
A 28 mm vastag tetőlapot kivéve, az alkatrészek 18 mm–es EGGER H1521 jelű laminált forgácslapból készülnek. A tetőlap azonos színű dekorlemezzel borított. A redőnyös rátét, és a fiókos szekrény anyagai a dedikált munkaállomásokéval megegyezőek.

Ügyfélpult: 38 mm vastag postforming munkalap, RESOPAL 4209–60 színű (juhar) borítással és azonos színű, 19 mm–es előlappal, alulról 8 mm–es festett mdf lezárással.
ÉLLEZÁRÁS: Színazonos 2 mm–es ABS élzáróval.

SZERELVÉNYEK:
Pénzátadó tálca: MILE KA 0122
Átbeszélő mikrofon
Rögzítőkonzol: Ø25 mm–es acélcső, Ø60 mm–es hegesztett talppal, hossza350 mm. Felületkezelés: tűzihorganyzás.
Redőny, fiókhúzók, fiókoldalak, kábelátvezetők, mint a dedikált munkaállomaásnál.

TARTOZÉK:
8 db A5–ös (ST–PRO 346) RENZEL akril nyomtatványtartó.
Forg.: Színképdesign.
Lábtámasz: 3M FR530
Számítógépház görgős alátét: Kaiser+Kraft 512 570

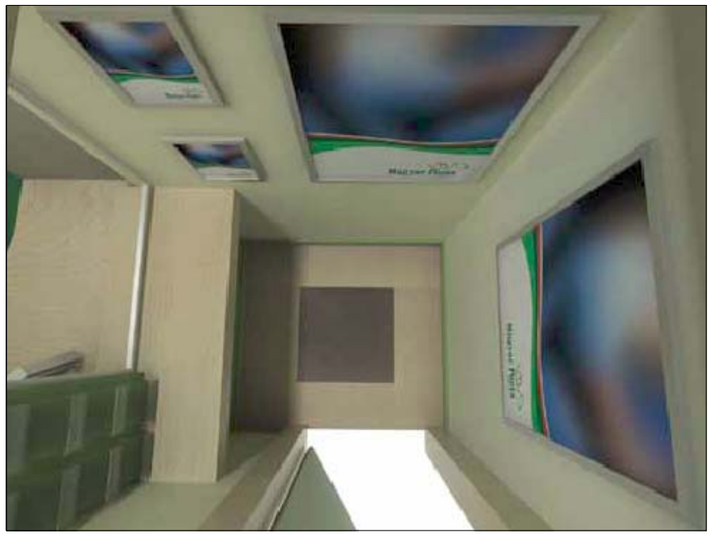

MAGYAR POSTA ZRT.
POSTABELSŐ ARCULATI BÚTORKATALÓGUS "AB"
FŐPÉNZTÁR ELŐTÉR SZINTKÜLÖNBSÉG NÉLKÜL

Elemszám	AB / 2011 / A – 50		
Méretarány	M=1:20	Oldalszám	43

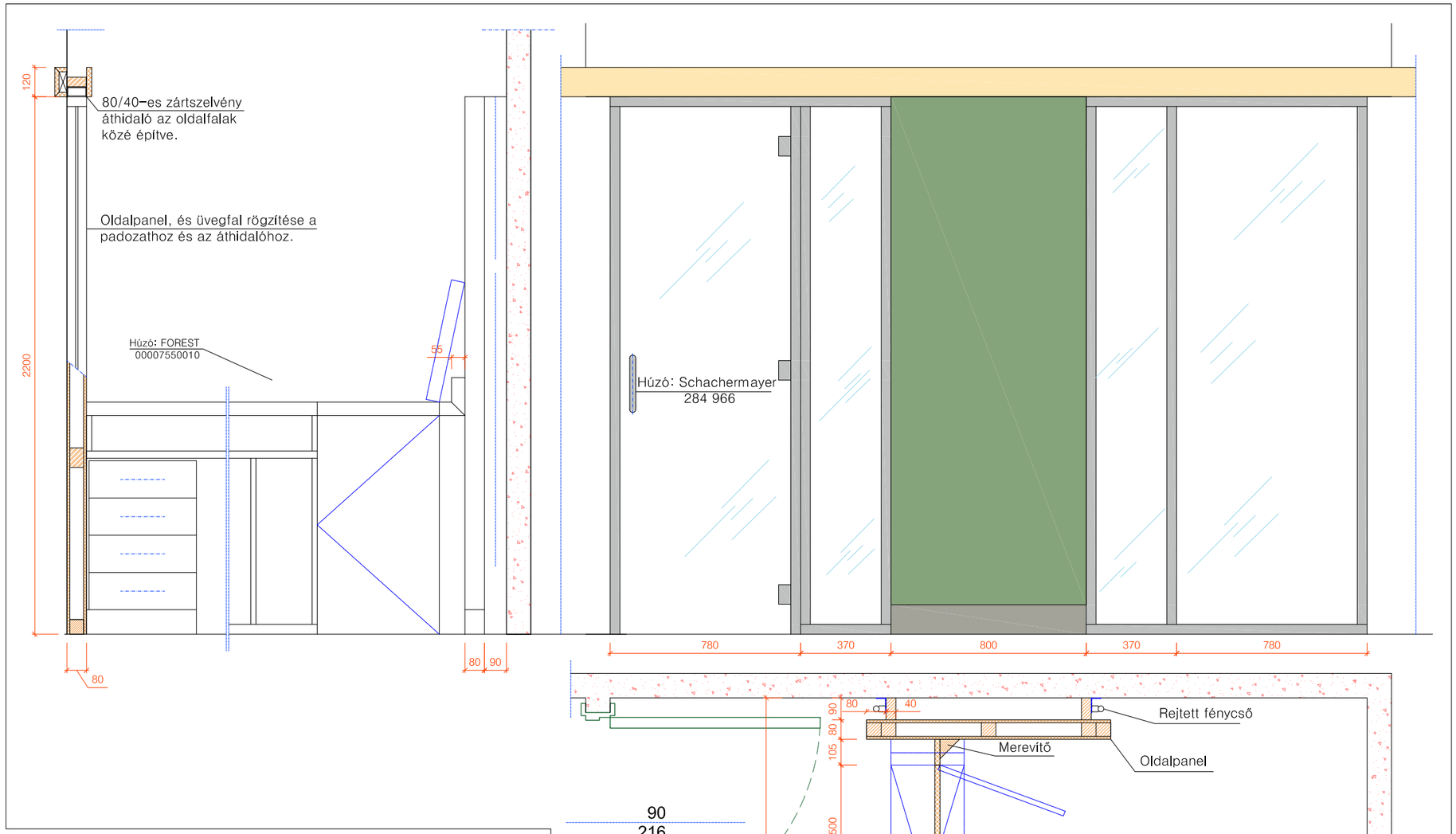

FELHASZNÁLT ANYAGOK:

- Fiókos korpusz, homlok, és oldallap: 19mm-es forgácslap, mindkét oldalon RESOPAL 0661-60-as színű (középzöld) dekorlemez borítással, a homloklapon 120 mm magas HOMOPAL 682 színű dekorlemez lábazatborítással.
- Tetőlap és oldalpanel: 55, illetve 80 mm vastag szendvicsszerkezet: fenyő keret,10 mmes, RESOPAL 0661-60-s színű dekorlemezzel bevont forgácslappal borítva.
- Falpanel: 80 mm vastag, a tetőlaphoz hasonló szendvicsszerkezet, a borító dekorlemez színe szintén RESOPAL 0661-60 jelű. Beépítése az ügyféltér felőli üvegfal közepére történik.

ÉLLEZÁRÁS:

Színazonos ABS élzáróval (a lábazat alsó éle is), kivéve a 80 mm vastag fal,- és odalpanelt, amely a lapfelülettel azonos színű dekorlemezzel kerül lezárásra.

SZERELVÉNYEK:

Fém fiókoldal: FOREST 00006608550
Központi fiókzár: Forest 00003200400
Húzók: FOREST 00007550010
Oldalpanel rögzítőfül: 90x60/40/3 mm-es, tüzihorganyzott idom.
Falpanel összehúzó vasalat: FOREST B001-es összehúzóval, M6-os fémdűbellel.
A lábazat alsó élébe 3 mm magas műanyag csúszópapucsokat kell beépíteni.
A felnyíló ajtó rejtett pánttal, az alsó ajtó zongorazsanérral kerül beépítésre.

Az ezüst színűre eloxált felületű, SOCAB típusú alumínium szakipari fal (Forgalmazó: LICENCIA Mérnöki Kft.) 10 mm-es, savmaratott biztonsági üveg betétekkel, és zárható, tele üvegajtóval készül. A minta fóliázott is lehet, a sablont a megrendelő biztosítja.

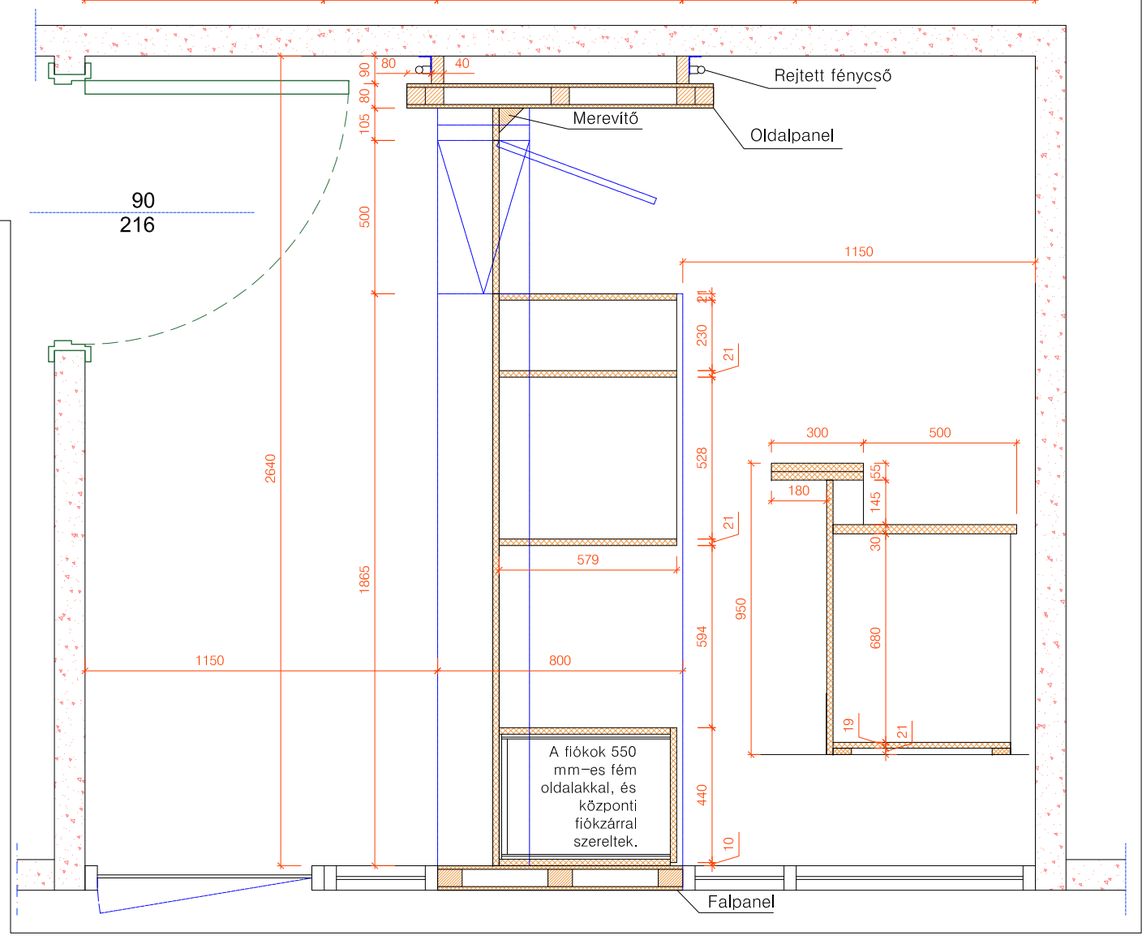

A PPM munkahely diszkrét kialakítású. A munkahely a zárt térből megközelíthető. Az ügyféltérből közvetlenül nyíló kis tárgyaló, alsó takarólemezes íróasztallal, az ügyfelek részére székekkel ellátott, matt lengő üvegajtóval takart. E munkahely előtt a padozaton nincs diszkréciós jelölés. PPM arculati kézikönyben részletesen tárgyalt arculati elemekkel kiegészített tárgyaló elem. Anyagok: juhar dekor - Resopal 4209-60, fémhatású dekorlemez - Homopal 682 lábazat, alu állvány, az asztal és a két zöld dekor oldalfal Resopal 0661-60 középzöld. A helység mágneszárral zárható.

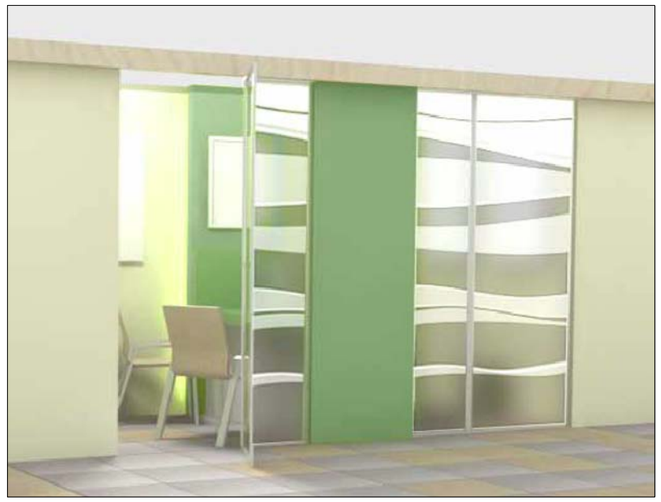

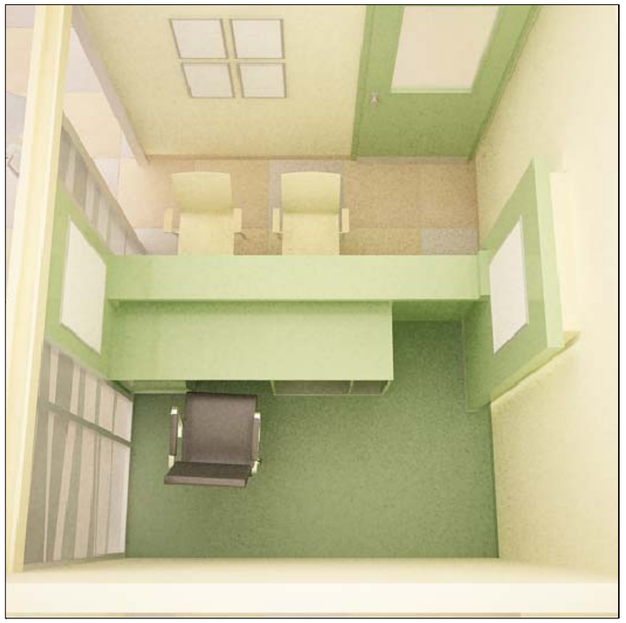

MAGYAR POSTA ZRT.
POSTABELSŐ ARCULATI BÚTORKATALÓGUS "AB"

PPM MUNKAHELY KÜLÖN HELYISÉGBEN

Elemszám	AB /2011/ PPM-56		
Méretarány	M=1:20	Oldalszám	46

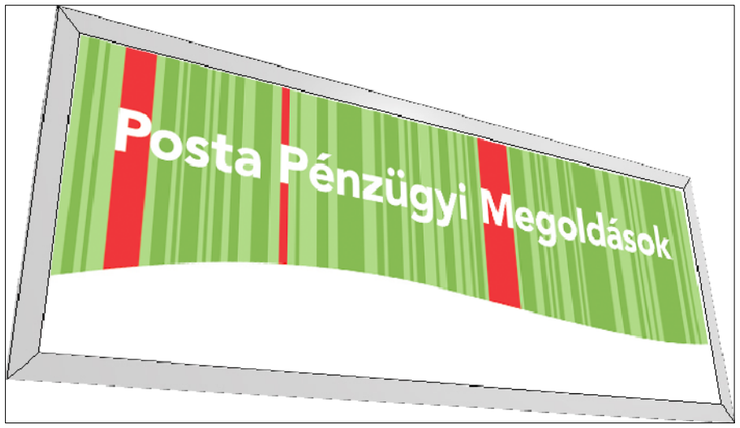

Mérete: 800mm x 260mm
kerettel együtt 840mm x 300mm

Alkalmazható a 3,20 méternél magasabb belső térben. Kivéve, ha annak nem sík a plafonfelülete. 2 cm széles bepattintós alu keretben elhelyezett nyomat.

MAGYAR POSTA ZRT. POSTABELSŐ ARCULATI BÚTORKATALÓGUS "AB" PPM FÜGGESZTETT IRÁNYÍTÓTÁBLA			
Elemszám	AB / 2011 / PPM – 57		
		Oldalszám	47

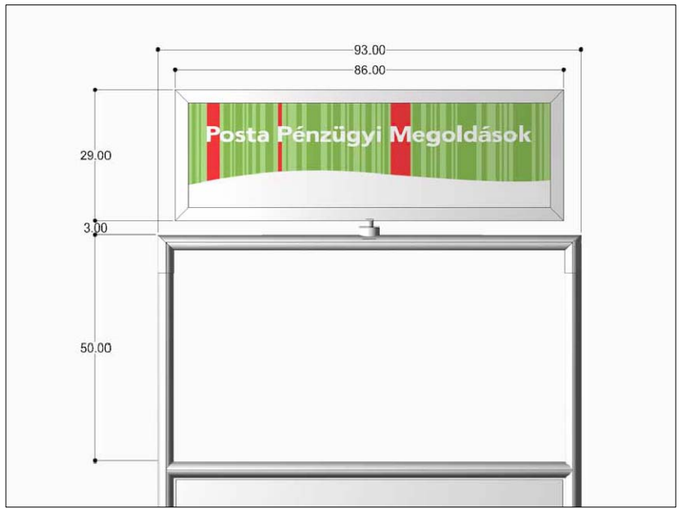

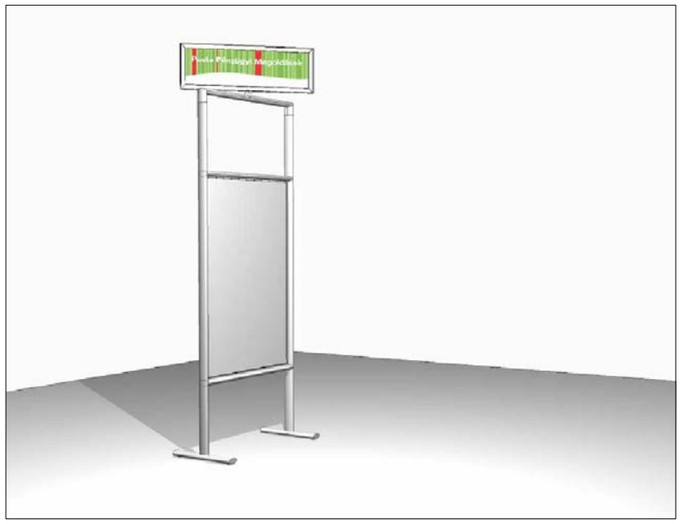

Az irányítótábla az ügyféltérben elhelyezett munkahely esetén használt attrapra kerül elhelyezésre forgatható és rögzíthető megoldással. A tábla az ügyféltér bejárata felé néz. 2 cm széles bepattintós alu keretben elhelyezett nyomat.

MAGYAR POSTA ZRT. POSTABELSŐ ARCULATI BÚTORKATALÓGUS "AB" PPM ÁLLVÁNYRA ERŐSÍTETT IRÁNYÍTÓTÁBLA			
Elemszám	AB / 2011 / PPM – 58		
		Oldalszám	47

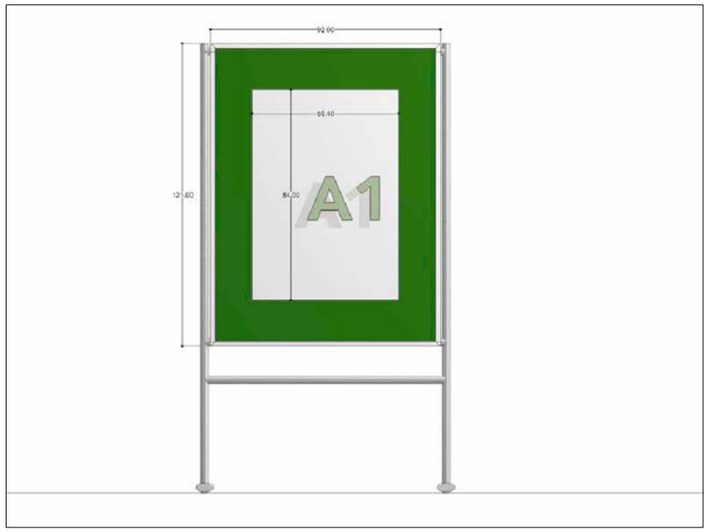

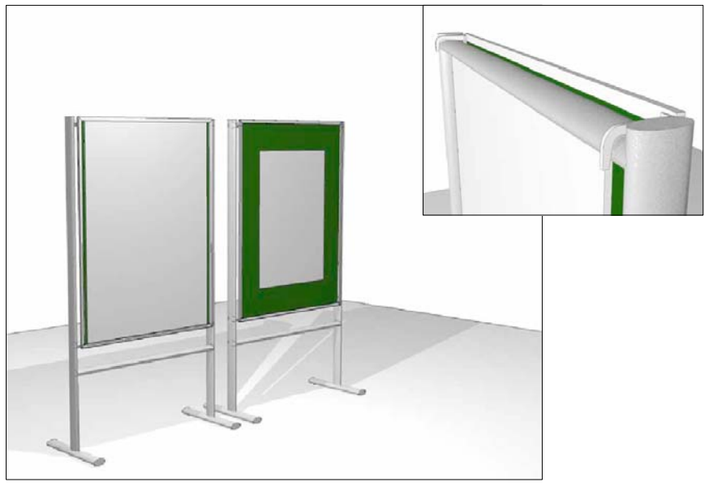

Egyoldalas attrap esetében az attrap hátoldalára szerelve kommunikációs felületként kezelhető elem. A1-esre paszpartuzva v. egyedi méretben használható. Rozsdamentes kampókkal rögzíthető a keresztmerevítőkre.

MAGYAR POSTA ZRT. POSTABELSŐ ARCULATI BÚTORKATALÓGUS "AB" PPM ÁLLVÁNY HÁTLAP			
Elemszám	AB / 2011 / PPM – 59		
		Oldalszám	47

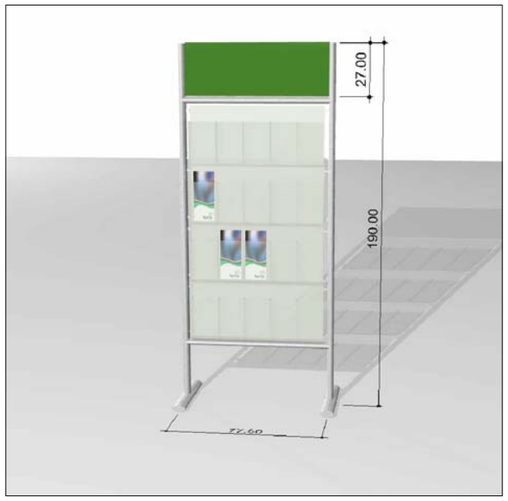

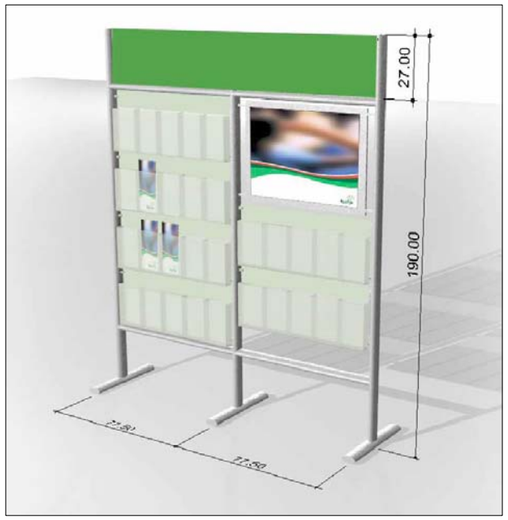

Az ügyféltérben marketing anyagok bemutatására alkalmas. Az ügyféltérben való elhelyezése lehet "terelő" jellegű is.
Helyhiány esetén talpak nélkül a falhoz szerelhető.

MAGYAR POSTA ZRT.
POSTABELSŐ ARCULATI BÚTORKATALÓGUS "AB"

SZIMPLA ÉS DUPLA TALPAS ATTRAP

Elemszám	AB / 2011 / K – 60		
		Oldalszám	48

Fekvő szabványos keretek csak belső információk elhelyezésére.

Saját, vagy külső marketing anyagok bemutatásának helye. Szabvány méretekben alkalmazható, álló A2, A3, A4. Anyaga eloxált aluminium, lapos kerettel, éles sarokkal. Fekvő keretek csak a Magyar Posta belső információi, hirdetményei esetén alkalmazhatóak.

MAGYAR POSTA ZRT.
POSTABELSŐ ARCULATI BÚTORKATALÓGUS "AB"

STANDARD POSZTERKERETEK

Elemszám	AB / 2011 / K – 61		
		Oldalszám	48

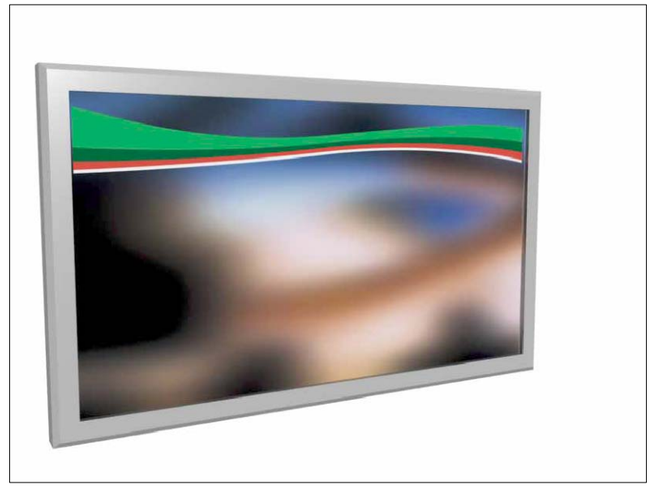

Marketing és információs célú felhasználásra alkalmas.

MAGYAR POSTA ZRT.
POSTABELSŐ ARCULATI BÚTORKATALÓGUS "AB"

PLAZMA TV

Elemszám	AB / 2011 / K – 62		
		Oldalszám	48

Műszaki adatok

Tipus: Kaiser+Kraft 610 289

Állvány anyaga: alumíniumprofil
Állványszín: ezüst eloxálással
Fenéklemez anyaga: MDF-lap
Alsó polc hossza: 450 mm
Alsó polc szélessége: 300 mm
Fenéklemezek magassága: 18 mm
Papírformátum: DIN A4
Teljes magasság: 1080 mm

MAGYAR POSTA ZRT.
POSTABELSŐ ARCULATI BÚTORKATALÓGUS "AB"

INFORMÁCIÓS ÁLLVÁNY

Elemszám	AB / 2011 / K – 63		
		Oldalszám	48

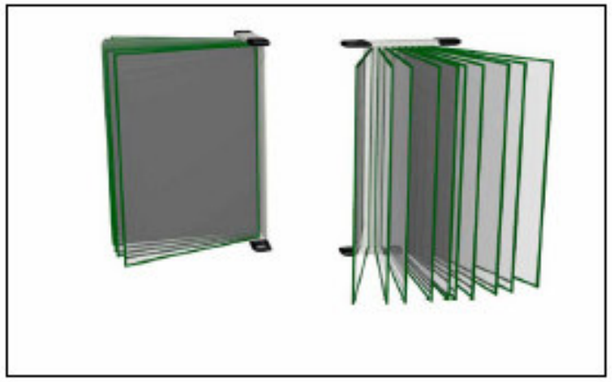

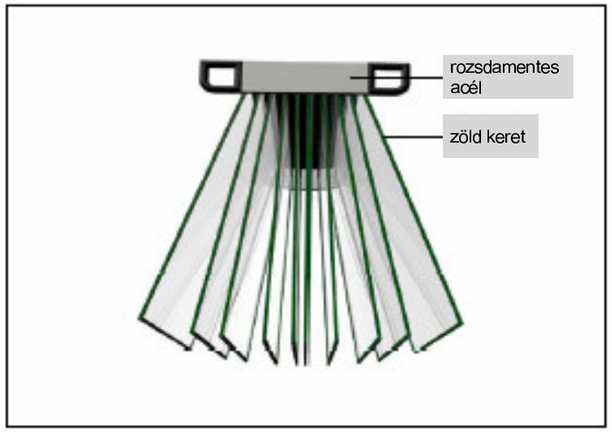

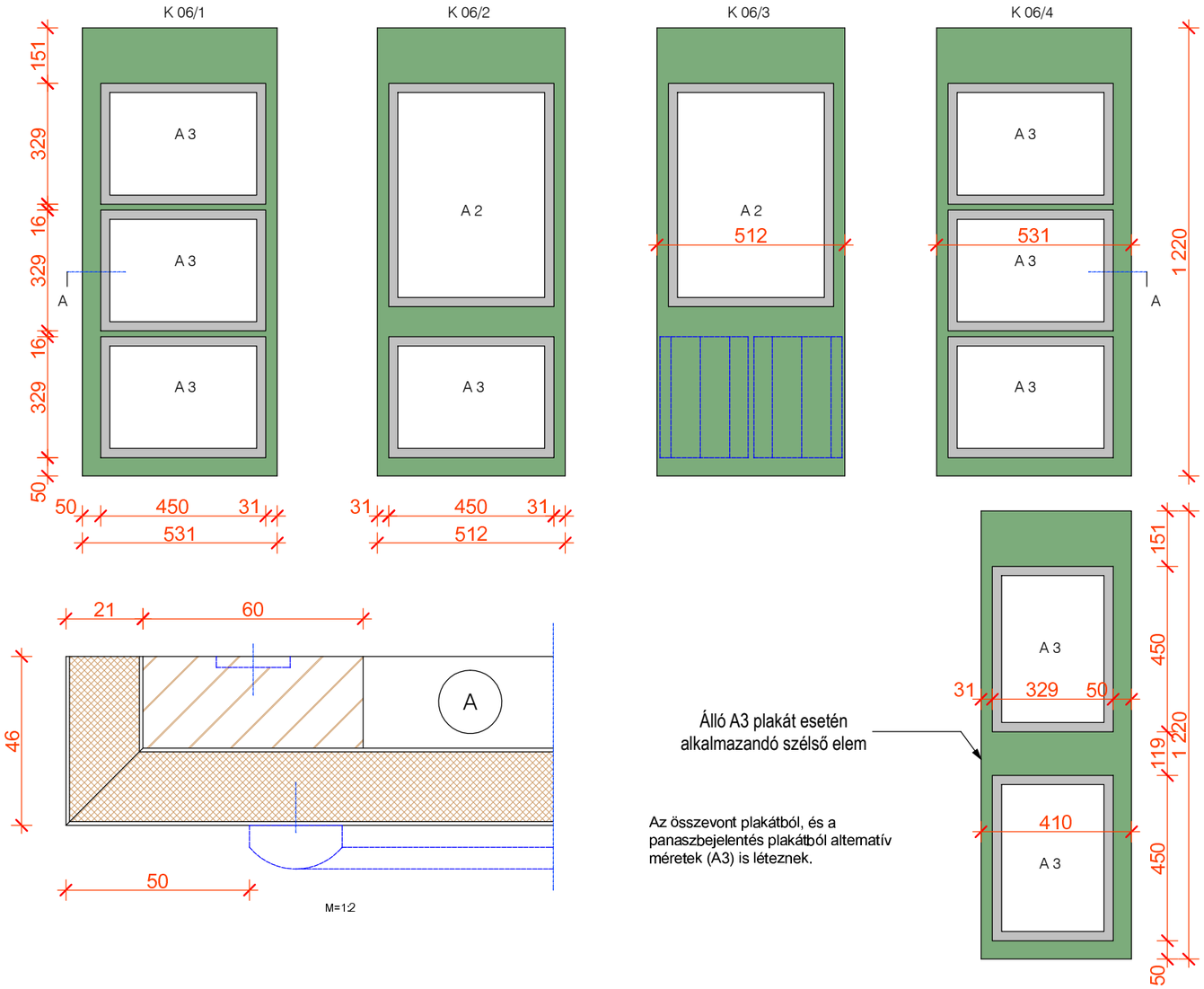

Helyhiány esetén alkalmazható eszköz A/4-es és A/3-as formátumban.
Funkciója és az alkalmazás módja megegyezik a Kötlező hirdetmények modullal.
Rozsdamentes acél tartóban elhelyezett lapozható, zöld keretes irat-, bélyegtartók.
A zöld keret színe RAL 6018 vagy RAL 6021.

FELHASZNÁLT ANYAGOK:
Az alaplap anyaga RESOPAL 0661-60 színű dekorlemezzel, és ellenhúzó dekorral borított 19 mm-es forgácslap, a széleken fenyő vakkerettel megerősítve. Felszerelése süllyesztett beakasztó vasalásokkal történik.
TARTOZÉKOK:
A3 ás A2-es formátumú, pattintós alumínium keretek, 25 mm széles profilból, a sarkokon gér illesztéssel.
Felszerelésük az alaplapra csavarozással történik. Típus, mint a PBA-K-03-as elemnél.
A K 06/3-as elemhez A 4-es formátumú lapozható hirdetménytartó is tartozik, típusa megegyezik a PBA-K-07 jelű elemmel.

MAGYAR POSTA ZRT.
POSTABELSŐ ARCULATI BÚTORKATALÓGUS"AB"

FALRA SZERELHETŐ LAPOZHATÓ HIRDETMÉNYTARTÓ

Elemszám	AB / 2011 / K - 64		
		Oldalszám	49

MAGYAR POSTA ZRT.
POSTABELSŐ ARCULATI BÚTORKATALÓGUS"AB"

KÖTELEZŐ HIRDETMÉNYEK MODUL

Elemszám	AB / 2018 / K - 65			
	Méretarány	M=1:15	Oldalszám	49

Alkalmazása nagyobb üvegfelület esetén indokolt. Lamellaszélesség 90 mm, áttetsző, fényáteresztő lamellák.
Szín: fehér, halványzöld és a falak színével megegyező sárga. A közönségtér felé néző technológiai ablak árnyékolása elektromos energiával sötédő üveggel történhet.

MAGYAR POSTA ZRT.
POSTABELSŐ ARCULATI BÚTORKATALÓGUS "AB"

EGYSZÍNŰ SZALAGFÜGGÖNY

Elemszám	AB / 2011 / A – 66

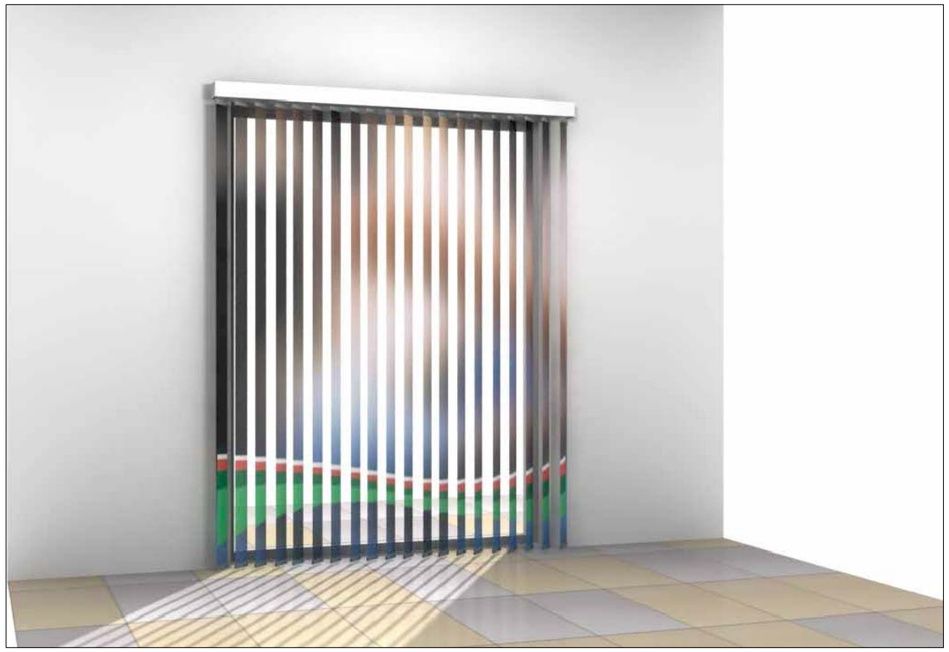

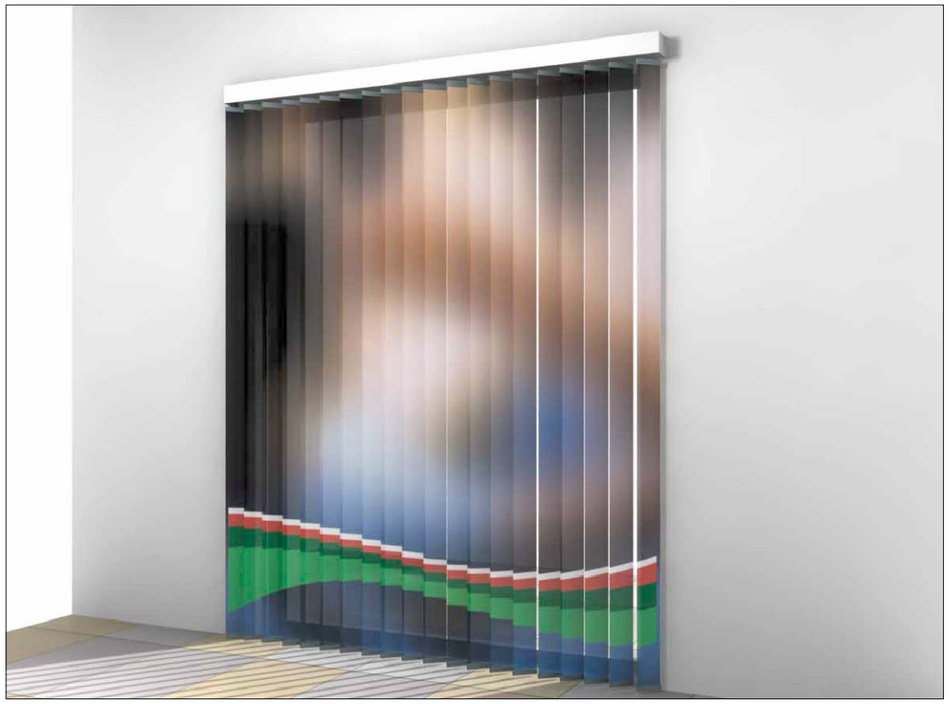

Alkalmazása nagyobb üvegfelület esetén lehetséges. Az árnyékoló funkción túl dekorációs elem, és alkalmas marketing célú felhasználásra.

MAGYAR POSTA ZRT.
POSTABELSŐ ARCULATI BÚTORKATALÓGUS "AB"

SZALAGFÜGGÖNY DISPLAY

Elemszám	AB / 2011 / K – 67

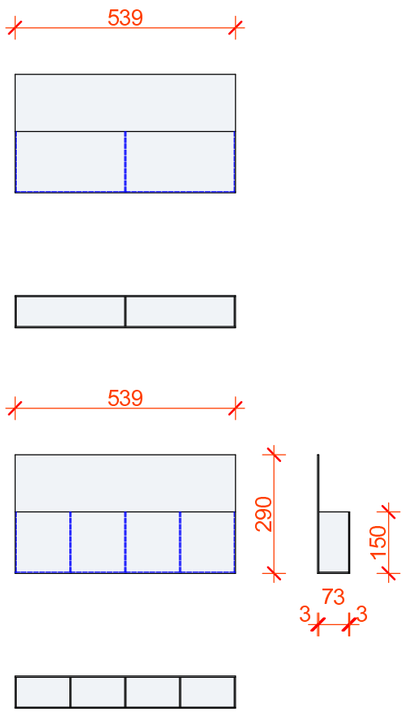

Anyag: 3 mm vastag plexi lemez: fehér félopál (homokfúvott hatású) felület

Készül 2, és 4 rekeszes kivitelben.

Megjegyzés:

Készülhet még a korábbi Arculatos színben is, amennyiben az alapanyag elérhető: Világoszöld, szatén felülettel. pl. Szatunaplex S0 27 DS

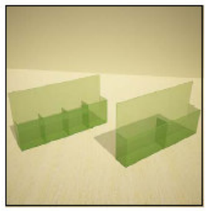

MAGYAR POSTA ZRT. POSTABELSŐ ARCULATI BÚTORKATALÓGUS"AB" NYOMTATVÁNYTARTÓ ÍRÓPULTHOZ				
Elemszám	AB / 2018 / A - 68			
Méretarány	M=1:15		Oldalszám	51

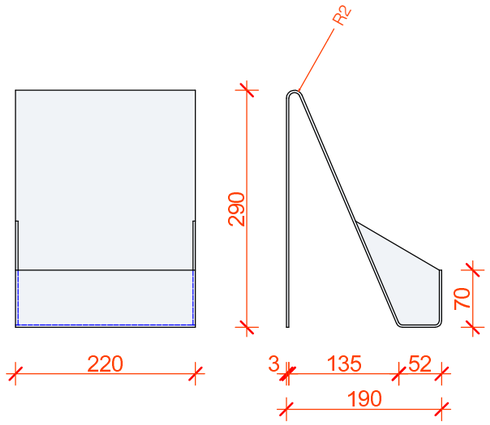

Anyag: 3 mm vastag plexi lemez: fehér félopál (homokfúvott hatású) felület

Megjegyzés:

Készülhet még a korábbi Arculatos színben is, amennyiben az alapanyag elérhető: Világoszöld, szatén felülettel. pl. Szatunaplex S0 27 DS

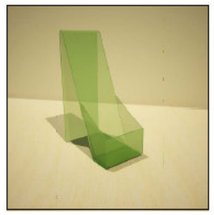

MAGYAR POSTA ZRT. POSTABELSŐ ARCULATI BÚTORKATALÓGUS"AB" ASZTALI NYOMTATVÁNYTARTÓ A4-es				
Elemszám	AB / 2018 / A - 69			
Méretarány	M=1:15		Oldalszám	51

Szintkülönbséges munkaállomás esetén:

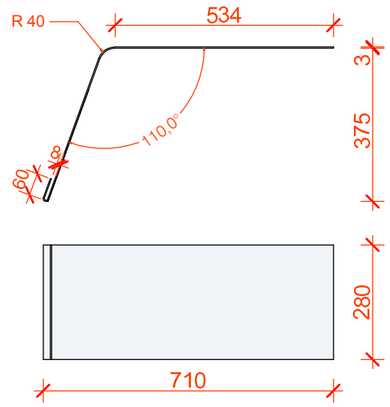

Szintkülönbség nélküli munkaállomás esetén:

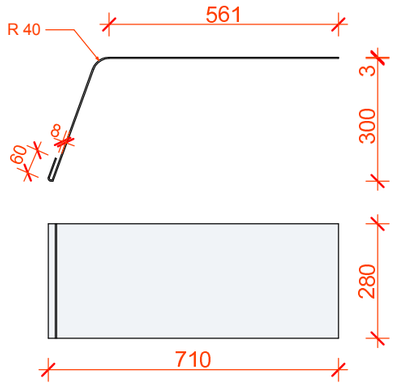

Anyag: 3 mm vastag hajlított plexi lemez: fehér félopál (homokfúvott hatású) felület

Megjegyzés:

Készülhet még a korábbi Arculatos színben is, amennyiben az alapanyag elérhető: Világoszöld, szatén felülettel. pl. Szatunaplex S0 27 DS

MAGYAR POSTA ZRT. POSTABELSŐ ARCULATI BÚTORKATALÓGUS"AB" MONITORTAKARÓ				
Elemszám	AB / 2018 / A - 70			
Méretarány	M=1:15		Oldalszám	51

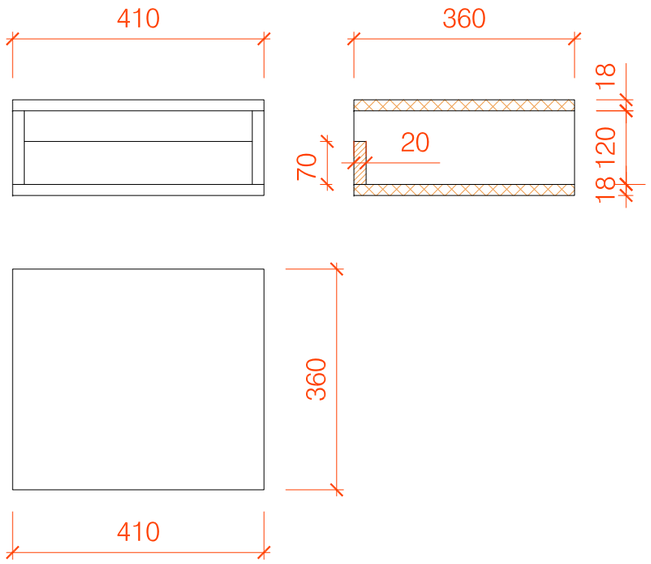

Anyag: EGGER H1521 jelű, 18 mm-es laminált forgácslap,
színazonos ABS élzárással.

MAGYAR POSTA ZRT.
POSTABELSŐ ARCULATI BÚTORKATALÓGUS "AB"
NYOMTATÓ RÁTÉT

Elemszám	AB / 2011 / A – 71			
Méretarány	M=1:10		Oldalszám	52

Összerakható alu lépcsők

- kis összecsukható létra acél konstrukcióval különböző felhasználásra
- az acél lépcsőfokok a kényelmes feljárat és biztonság érdekében gumis felülettel vannak bevonva
- a termék megfelel az EN14183 szabványnak, TUV tanúsítás
- maximális munkaterhelés 150 kg

Modell	1	2
Teljes magasság (mm)	900	1150
Munkamagasság (mm)	2300	2520
Felső lépcső magassága (mm)	470	700
Lépcsők száma	2	3
Tömege (kg)	4,00	5,75
Ára ÁFA nélkül Ft	7 910,-	9 290,-
Katalógusszám	G 570009	G 570010

Fellépő alkalmazása esetén az ügyféltéri tájékoztatótáblára ki kell helyezni a biztonságos használatot leíró formanyomtatványt!

Műszaki adatok

Állvány anyaga: acélcső, porszórásos bevonattal
Állványszín: bézs
Típus: egyoldalas, nem összecsukható, egy fok + dobogó
Az ügyféltérben csak biztonsági kapaszkodóval használható!
Teljes szélesség: 457 mm Fokok szélessége: 400 mm
Fokmélység:200mm Dobogómagasság: 432 mm

MAGYAR POSTA ZRT.
POSTABELSŐ ARCULATI BÚTORKATALÓGUS "AB"
FELLÉPŐ FIÓKBÉRLŐ SZEKRÉNYEKHEZ

Elemszám	AB / 2011 / A – 72			
		M	Oldalszám	52

Műszaki adatok

Állványkivitel: kettős T-lábú váz
Állvány anyaga: acélcső
Állványszín: króm
Funkciók: összecsukható
Asztallap anyaga: melamingyanta bevonatú minőségi forgácslap,
Asztallap színe: juhar
Lapvastagság: 25 mm Mélység: 700 mm Magasság: 730 mm

AZ ASZTAL CSAK A KITELEPÜLÉS IDEJÉRE LEHET A KÖZÖNSÉGTÉRBEN!

MAGYAR POSTA ZRT.
POSTABELSŐ ARCULATI BÚTORKATALÓGUS "AB"
KITELEPÜLŐ ASZTAL

Elemszám	AB / 2011 / A – 73			
		M	Oldalszám	52

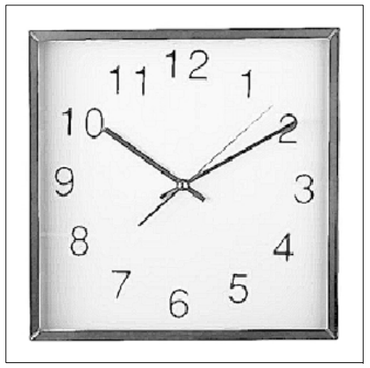

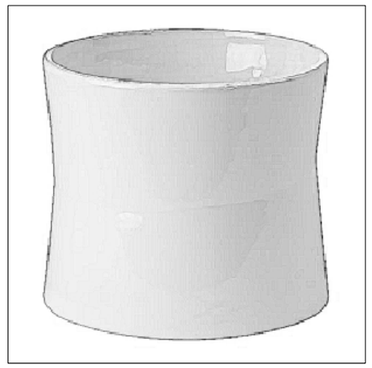

Kiegészítők esetében az irányadó szín: fehér, tört fehér, világos, természetes színek és a Magyar Posta arculati színeinek nem domináns árnyalatai.
Növények esetében kerülendők a domináns virágzatúak.
Javasoltak a nem virágzó zöld növények. A mellékelt képeken látható kiegészítők egyszerű, letisztult formavilága javasolt. A díszítés és ornamentika mind színeiben, mind pedig formájában kerülendő minden egyes dísz illetve használati tárgyon.
Jellemző anyagok elsősorban az arculatban már meghatározottakhoz hasonlóak. Színek szintén a kommunikációs és belsőépítészeti arculat színvilágába illően használandók. Az felsorolt, megjelenített, nem felsorolt és nem megjelenített egyéb kiegészítőkre is vonatkoznak az általános szabályok.

font: AvenirMd _ PFL

A szükséges feliratok a megadott sablon és arányok alapján készítendők el.
Az ajtófeliratok tipográfiája eltérő ld. ajtófeliratok.
Grafikai elemek a mellékelt cd-n szerkeszthető formátumban megtalálhatóak.

Típus: VKF RENZEL Guideline 45
Forgalmazó: Színkép Design Galéria
Kecskemét, Irinyi u. 17.
Tel.: 76/410-939

MAGYAR POSTA ZRT.
POSTABELSŐ ARCULATI BÚTORKATALÓGUS "AB"

MOBIL KORDON

Elemszám	AB / 2011 / A-76			
Méretarány	M=1:15	M	Oldalszám	54

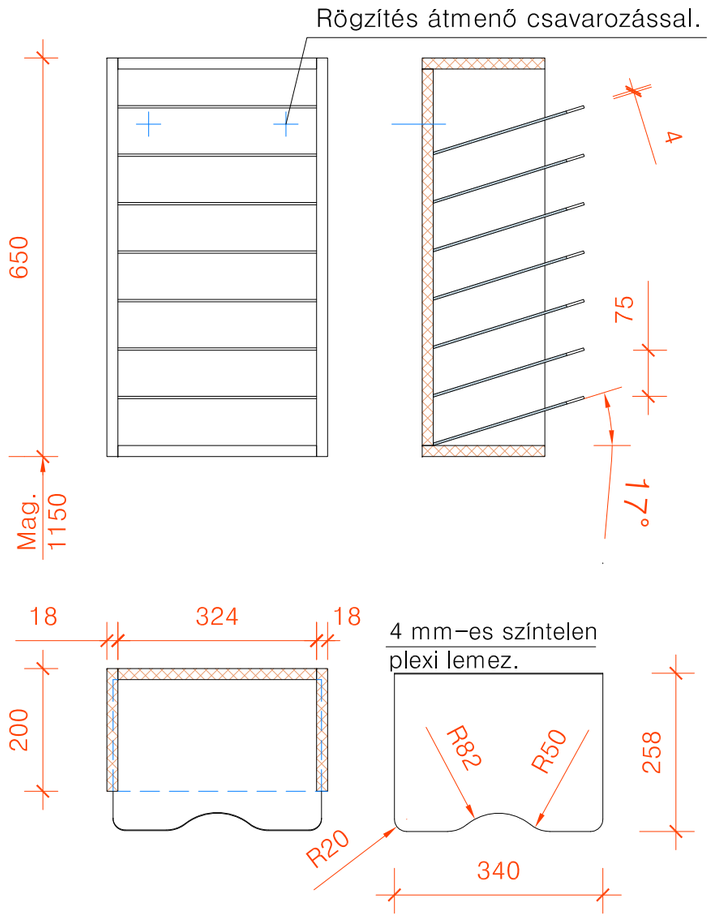

FELHASZNÁLT ANYAGOK:

A korpusz anyaga 18 mm-es Egger H1521 színű laminált forgácslap, színazonos ABS élzárással.
A ferde nútolásba helyezett polcok 4 mm-es színtelen, élpolírozott plexilemezből készülnek.
A felszerelés a hátfalon keresztül, átmenő csavarozással történik.

MAGYAR POSTA ZRT.
POSTABELSŐ ARCULATI BÚTORKATALÓGUS "AB"

ÜZLETSZABÁLYZAT SZEKRÉNY

Elemszám	AB / 2011 / A-77		
Méretarány	M=1:10	Oldalszám	54

ÁLTALÁNOS PIKTOGRAMOK

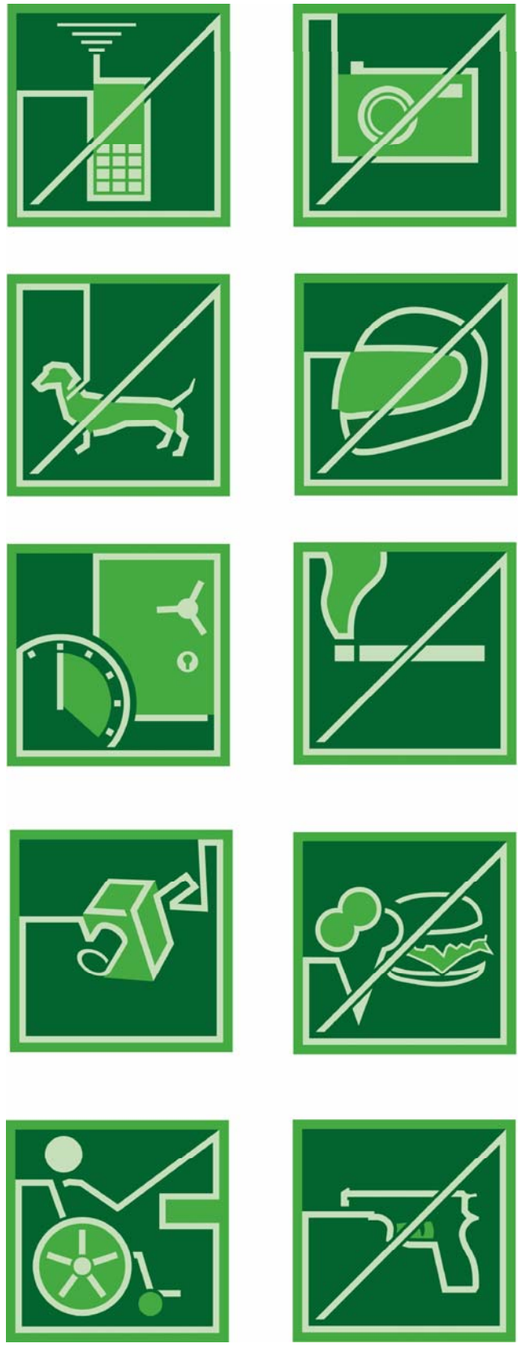

MUNKAÁLLOMÁSOK FÖLÖTT
ELHELYEZHETŐ PIKTOGRAMOK

ÖSSZESÍTETT SZOLGÁLTATÁS PLAKÁT

Az egyes postákon csak az aktuális piktogramoknak kell a plakáton szerepelnie.

Grafikai elemek a mellékelt cd-n szerkeszthető formátumban megtalálhatóak.

MAGYAR POSTA ZRT. POSTABELSŐ ARCULATI BÚTORKATALÓGUS "AB" PIKTOGRAMOK			
Elemszám	AB / 2011 / K – 78		
		Oldalszám	55